PERFORM.

PD8PTD Power Tool Drill



GB 5
DE 8
FR 10
IT 12
ES 14
NL 16
DK 18
SE 20
CZ 22
PL 24
POR 26
NOR 28
FI 30
IS 32

Original Instructions	
Codes	**113570**
Version	**1**
Published Date	**21/8/2025**

CE UKCA

Declaration of Conformity

CE UK CA

Nationality	
GB	The object of the declaration described is in conformity with the relevant GB/EU legislation.
DE	Der Gegenstand der beschriebenen Erklärung stimmt mit den einschlägigen GB/EU-Rechtsvorschriften überein.
FR	L'objet de la déclaration décrite est conforme à la législation GB/UE pertinente.
IT	L'oggetto della dichiarazione descritta è conforme alla legislazione GB/UE pertinente.
ES	El objeto de la declaración descrita está en conformidad con la legislación GB/UE pertinente.
NL	Het voorwerp van de beschreven verklaring is in overeenstemming met de relevante GB/EU-wetgeving.
DK	Genstanden for den beskrevne erklæring er i overensstemmelse med den relevante GB/EU-lovgivning.
SE	Föremålet för den beskrivna deklarationen överensstämmer med den relevanta GB/EU-lagstiftningen.
CZ	Předmět popsaného prohlášení je v souladu s příslušnými právními předpisy GB/EU.
PL	Przedmiot opisanej deklaracji jest zgodny z odpowiednimi przepisami GB/UE.
POR	O objeto da declaração descrita está em conformidade com a legislação GB/UE relevante.
NOR	Gjenstanden for den beskrevne erklæringen er i samsvar med den relevante GB/EU-lovgivningen.
FI	Määritellyn ilmoituksen kohde on asiaankuuluvan Ison-Britannian/EU: n lainsäädännön mukainen.
IS	Hluturinn í lýsingunni er í samræmi við viðeigandi lög GB/ESB.

Object of the Declaration: Perform PD8PTD Power Tool Drill

UK:
Supply of Machinery (Safety) Regulations 2008 as amended
Electromagnetic Compatibility Regulations 2016 as amended
Directive 2011/65/EU (RoHS 2)
Restriction of the Use of Certain Hazardous Substances in Electrical and Electronic Equipment Regulations 2012

EU:
Machinery Directive 2006/42/EC
EMC Directive 2014/35/EU
Directive 2011/65/EU (RoHS 2)
Restriction of the Use of Certain Hazardous Substances in Electrical and Electronic Equipment Regulations 2012

UK Address:
Axminster Tools
Weycroft Avenue
Axminster. Devon
EX13 5PH
United Kingdom

Standards used or references to the other technical specifications in relation to which conformity is declared:

EN 62841-1:2015+A11+A1:2025; EN 62841-3-13:2017; EN IEC 55014-1:2021, EN IEC 55014-2:2021

European Address:
Axminster Tools BV
A-201. Haagsche Hof
Parkstraat 83
The Hague
2514 JG
Netherlands

Date: 7/4/2025
Place: Axminster



Ian Styles
Product Director

FIG. 1

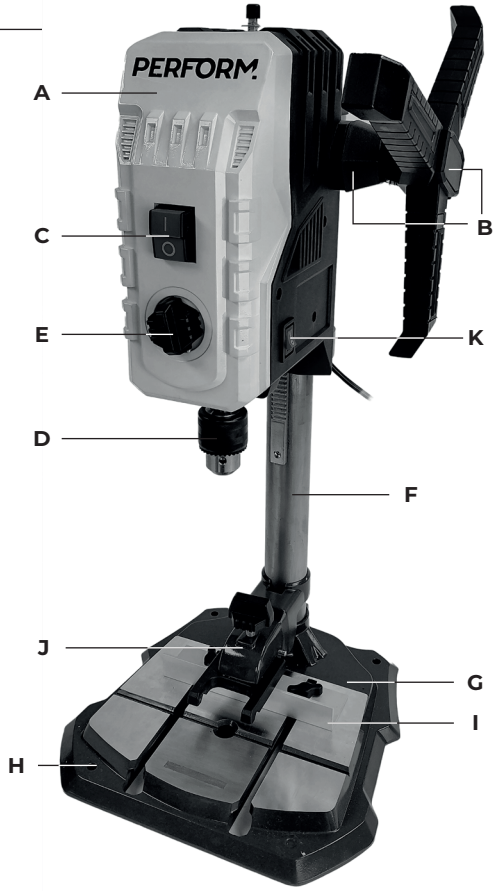

FIG. 2

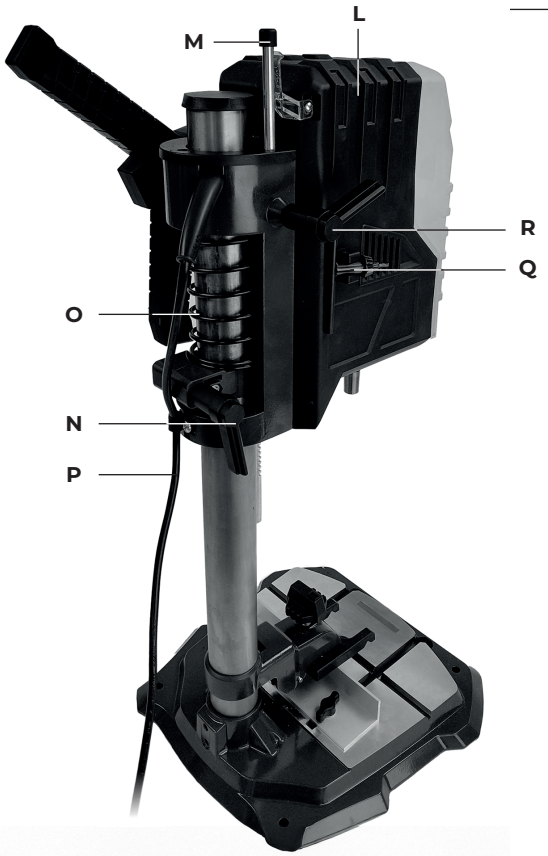

FIG. 3

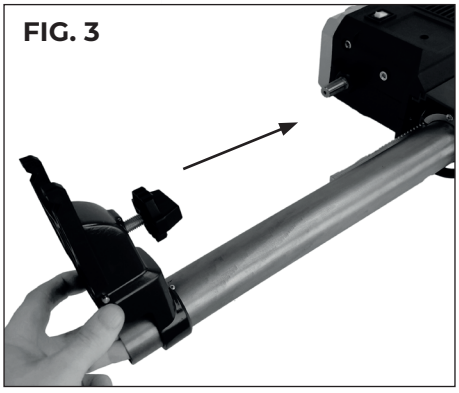

FIG. 4



FIG. 5

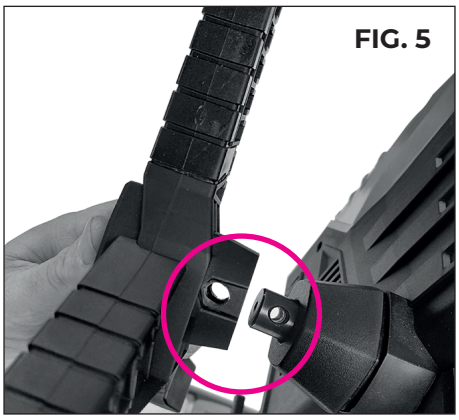

FIG. 6

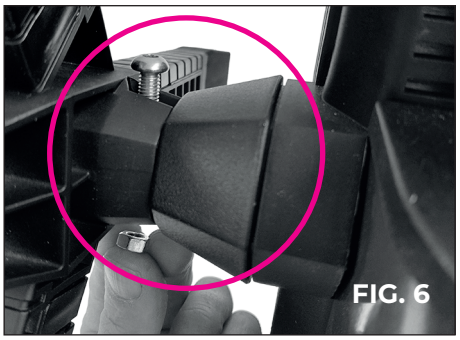

FIG. 7

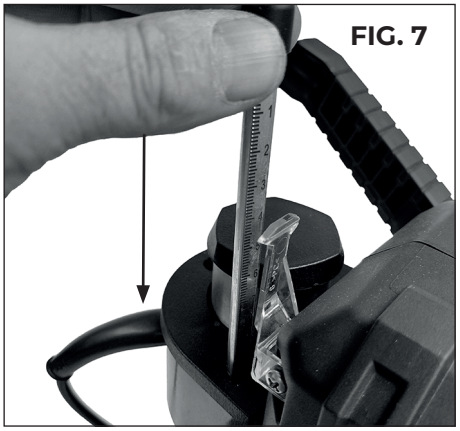

FIG. 8

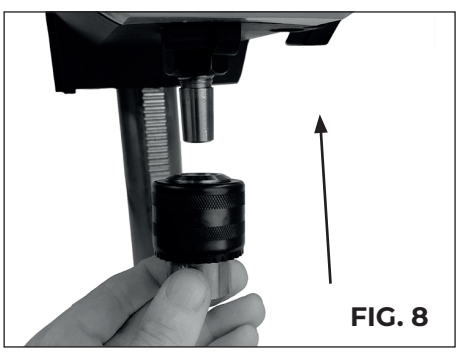

FIG. 9

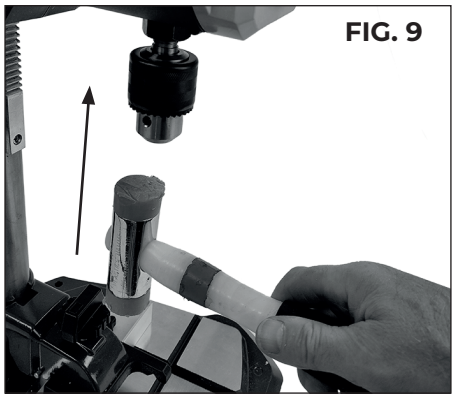

FIG. 10

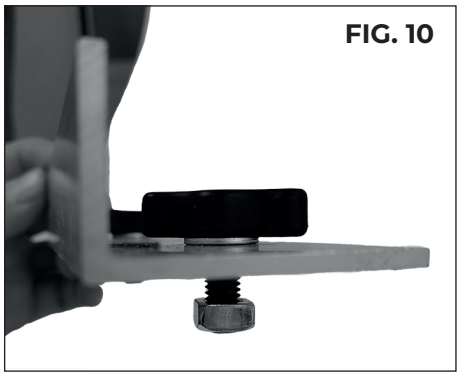

FIG. 11

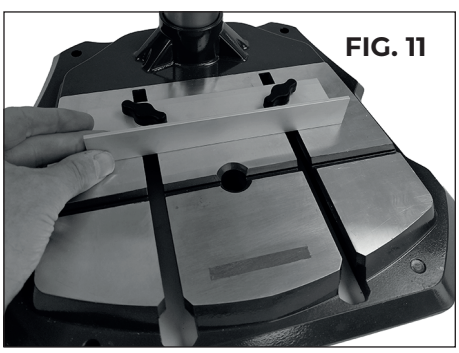

PD610BB Belt Bobbin Sander Contents

1. Safety information
2. Components, features
3. Specifications
4. Setup and assembly
5. Operating instructions
6. Maintenance and Troubleshooting
7. Warranty and support
8. Exploded diagram/parts (page 6)

1. Safety information



Fully read manual and safety instructions before use.



Ear protection should be worn.



Eye protection should be worn.



Dust mask should be worn.



Hazard

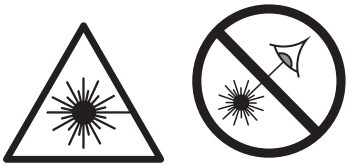

CAUTION! LASER CLASSIFICATION: CLASS 2

The symbols above advise the correct safety procedures when using this machine.

- Familiarize yourself with all instructions before use.
- Ensure that you are connecting the drill to the correct power source.
- Disconnect from the power source when making adjustments.
- Inspect the cable and plug to ensure that neither are damaged. Repair, if necessary, by a suitably qualified person.
- Do not use it in wet or damp conditions.
- Ensure that long hair or clothing cannot be caught up in the rotating parts of the machine.
- Check that the speed is correct for the planned operation, Check the drill bit is the correct size and type, is correctly fitted and tightened in the chuck.
- Ensure that all components are securely, locked in place before drilling is carried out
- DO NOT attempt to carry out any drilling operation on material that has not been secured to the drill table, either by vice or clamp.
- Remove any tools (chuck key, spanners etc), that may have been used in setting up operations and put them away in their correct stowage positions.
- NEVER remove 'flying' swarf strands from the drill whilst it is turning.
- Ensure that PPE is always used.
- Ensure that the drill is secured to a solid surface.
- Keep your hands away from moving parts.
- Do not look directly into the laser beam.
- Never open the laser module.

2. Components, features

(FIG. 1 - 2)

A Drill head
B Handle inc. spacer
C On/Off switch
D Chuck
E Variable speed dial
F Column inc. rack
G Base
H Fixing hole
I Support fence
J Hold down clamp
K Laser switch
L Motor housing
M Depth stop
N Drill head lock knob
O Drill head return spring
P Power cable
Q Chuck key
R Depth stop lock handle

3. Specifications

Rated voltage.	230 - 240V~ 50 Hz
Nominal power.	710W (S1*) 900 W (S6* 10%)
Idle speeds no.	500 - 2600 rm
Protection class.	II
Protection category.	IPXO
Chuck.	B16 (1.5 mm - 13 mm)
Max. drilling diameter. (depending on the quality of the drill bit). Steel. Wood.	 13 mm 40 mm
Drill stroke.	70 mm
Distance between chuck and floor plate. (without tool attachment).	280 mm
Swing.	125 mm
Laser class.	II
Laser wavelength.	650 mm
Laser power.	< 1 mW
Weight (fully assembled).	7.6 kg

4. Setup and assembly

Remove from packaging and check for damage.

1 Slide the hold down clamp on to the column (FIG. 3).

2 Attach the column with drill head to the base with the supplied grub screws (FIG. 4).

3 Attach the drill handle including the spacer to the drill head, use the bolt & nut provided to secure in place (FiG. 5, 6).

4 Slide the depth stop bar into place. (FIG. 7).

5 Install the chuck, ensure that both internal & external tapers are clean & grease free. (FIG. 8).

6 Lightly tap the chuck in place with a soft face mallet. (FIG. 9

7 Assemble the fence lock knobs through the fence along with the square nuts. (FIG. 10).

8 Slide the square nuts through the slots in the base. (FIG. 11).

5. Operating Instructions

1 Ensure the drill is secured to a stable surface.

2 Check the drill bit is in good condition & securely fitted into the chuck.

3 Ensure that the correct running speed is selected – see chart below.

4 Adjust the drill head height to the desired position by unlocking the drill head lock knob then winding the main handle.

5 Ensure that the material to be drilled is clamped to the base or secured in a vice.

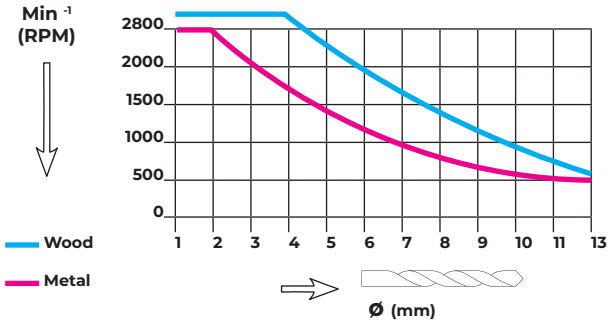

6. Maintenance and Troubleshooting

- Clean the drill and remove dust after each use.

Troubleshooting

Drill bit burns:

Incorrect speed: Change speed

Chips not coming out of hole: Retract drill bit frequently to clear chips

Dull drill bit: Resharpen drill bit

Feeding too slow: Feed fast enough-allow drill bit to cut.

Not lubricated: Lubricate drill bit.

Drill bit leads off hole not round:

Hard grain in wood or lengths of cutting tips and/or angles not equal: Resharpen drill bit correctly.

Bent drill bit: Replace drill bit.

Wood splinters on underside:

No “back-up material” under workpiece: Use “back-up material”.

Workpiece torn loose from hand

Not supported or clamped properly:
Support workpiece or clamp it.

Drill bit binds in workpiece:

Workpiece pinching drill bit or excessive feed pressure:
Support workpiece or clamp it.

Improper belt tension: Adjust tension.

Excessive drill bit run-out or wobble:

Bent drill bit: Use a straight drill bit.

Worn spindle bearings: Replace bearings.

Drill bit not properly installed in chuck: Install drill bit properly.

Chuck not properly installed: Install chuck properly.

Chuck will not stay attached to spindle it falls off when trying to install it:

Dirty, grease or oil on the tapered inside surface of chuck or on the spindles tapered surface:
Make sure all surfaces are free of dust and grease.

7. Warranty and Support

This product is covered by a 1-year limited warranty.

The warranty covers defects in materials and workmanship under normal use.

To claim warranty, retain your purchase receipt and contact your local store.

Exploded diagram/parts

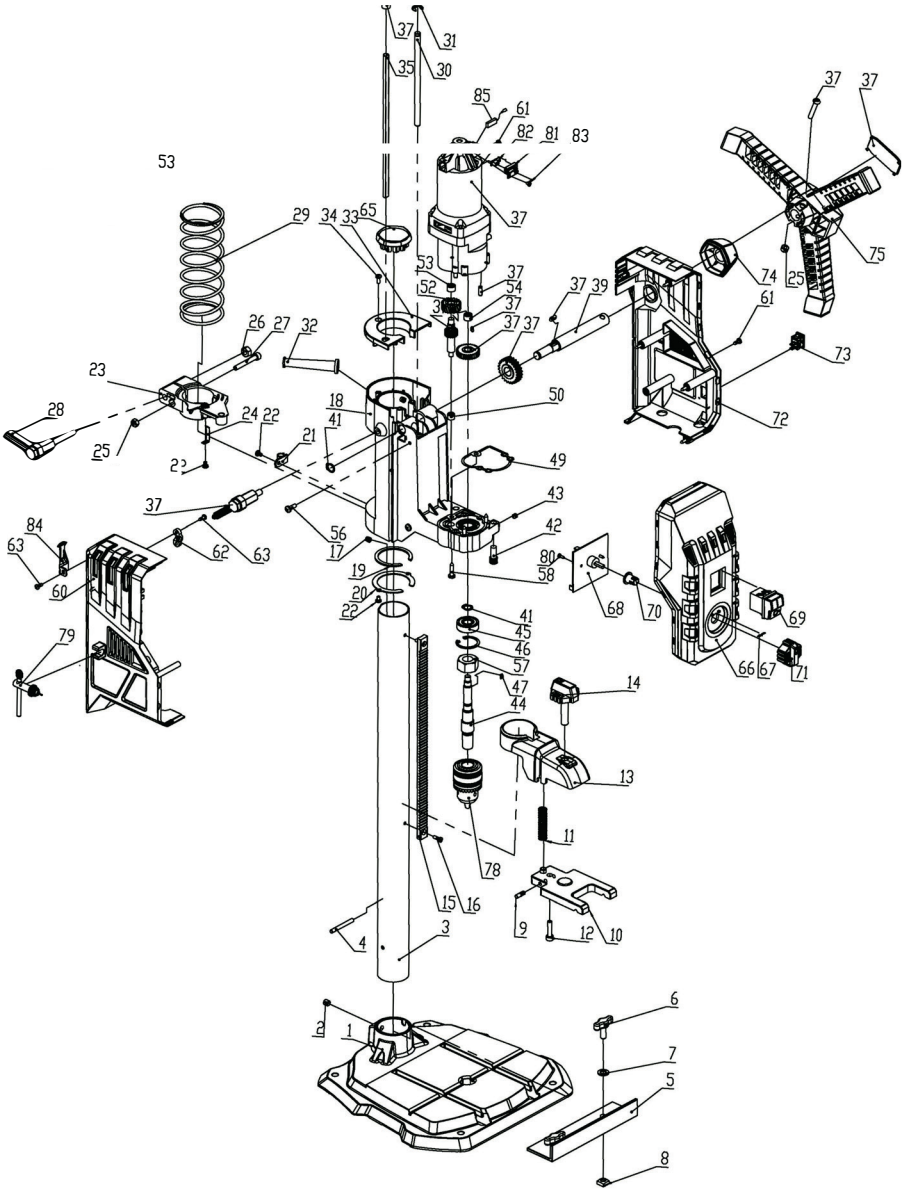

Inhalt des Bandschleifers PD610BB

1. Sicherheitsinformationen
2. Komponenten, Merkmale
3. Technische Daten
4. Aufbau und Montage
5. Bedienungsanleitung
6. Wartung und Fehlerbehebung
7. Garantie und Support
8. Explosionszeichnung/Teile (Seite 6)

1. Sicherheitsinformationen



Vollständiges Lesen der Bedienungsanleitung und der Sicherheitshinweise vor Gebrauch



Gehörschutz sollte getragen werden.



Augenschutz sollte getragen werden



Staubmaske sollte getragen werden.



Gefahr.





Vorsicht! Laserklassifizierung: Klasse 2.

Die obenstehenden Symbole weisen auf die korrekten Sicherheitsverfahren bei der Verwendung dieses Geräts hin.

- Machen Sie sich vor der Verwendung mit allen Anweisungen vertraut.
- Stellen Sie sicher, dass Sie die Bohrmaschine an die richtige Stromquelle anschließen.
- Trennen Sie die Bohrmaschine von der Stromquelle, wenn Sie Einstellungen vornehmen.
- Überprüfen Sie das Kabel und den Stecker auf Beschädigungen. Lassen Sie diese bei Bedarf von einer entsprechend qualifizierten Person reparieren.
- Verwenden Sie das Gerät nicht unter nassen oder feuchten Bedingungen.
- Stellen Sie sicher, dass lange Haare oder Kleidung nicht von den rotierenden Teilen der Maschine erfasst werden können.
- Überprüfen Sie, ob die Geschwindigkeit für den geplanten Betrieb korrekt ist. Überprüfen Sie, ob der Bohrer die richtige Größe und den richtigen Typ hat, korrekt im Bohrfutter sitzt und festgezogen ist.
- Stellen Sie sicher, dass alle Komponenten sicher und fest eingerastet sind, bevor Sie mit dem Bohren beginnen.
- Führen Sie KEINE Bohrarbeiten an Material durch, das nicht auf dem Bohrtisch gesichert ist, entweder mit einem Schraubstock oder einer Klemme.
- Entfernen Sie alle Werkzeuge (Bohrfutterschlüssel, Schraubenschlüssel usw.), die zur Einrichtung verwendet wurden, und legen Sie sie an ihren richtigen Aufbewahrungsort zurück.
- Entfernen Sie NIEMALS „fliegende“ Späne von der Bohrmaschine, während sie läuft.
- Stellen Sie sicher, dass immer eine persönliche Schutzausrüstung (PSA) verwendet wird.
- Stellen Sie sicher, dass die Bohrmaschine auf einer festen Oberfläche befestigt ist.
- Halten Sie Ihre Hände von beweglichen Teilen fern.
- Blicken Sie nicht direkt in den Laserstrahl.
- Öffnen Sie niemals das Lasermodul.

2. Komponenten, Merkmale

(ABB. 1-2)

A Bohrkopf
B Griff inkl. Abstandshalter
C Ein-/Ausschalter
D Bohrfutter
E Einstellrad für variable Geschwindigkeit
F Säule inkl. Zahnstange
G Basis
H Befestigungsloch
I Stützanschlag
J Niederhalteklammer
K Laserschalter
L Motorgehäuse
M Tiefenanschlag
N Bohrkopf-Feststellknopf
O Rückholfeder des Bohrkopfes
P Stromkabel
Q Bohrfutterschlüssel
R Feststellgriff für Tiefenanschlag

3. Technische Daten

Nennspannung.	230 - 240V~ 50 Hz
Nennleistung.	710W (S1*) 900 W (S6* 10%)
Leerlaufdrehzahlen no.	500 - 2600 U/min
Schutzklasse.	II
Schutzart.	IPXO
Bohrfutter.	B16 (1.5 mm - 13 mm)
Max. Bohrdurchmesser.	
(abhängig von der Qualität des Bohrers).	
Stahl.	13 mm
Holz.	40 mm
Bohrhub.	70 mm
Abstand zwischen Bohrfutter und Bodenplatte.	280 mm
(ohne Werkzeugaufsatz).	
Ausladung.	125 mm
Laserklasse.	II
Laser-Wellenlänge.	650 mm
Laserleistung.	< 1 mW
Gewicht (komplett montiert).	7.6 kg

4. Aufbau und Montage

Auspacken und auf Beschädigungen überprüfen.

1 Schieben Sie die Niederhalteklammer auf die Säule (ABB. 3).

2 Befestigen Sie die Säule mit dem Bohrkopf mit den mitgelieferten Madenschrauben an der Basis (ABB. 4).

3 Befestigen Sie den Bohrgriff einschließlich des Abstandshalters am Bohrkopf. Verwenden Sie die mitgelieferte Schraube und Mutter, um ihn zu sichern (ABB. 5, 6).

4 Schieben Sie die Tiefenanschlagstange in Position. (ABB. 7).

5 Montieren Sie das Bohrfutter. Stellen Sie sicher, dass sowohl die innere als auch die äußere Verjüngung sauber und fettfrei sind. (ABB. 8).

6 Klopfen Sie das Bohrfutter leicht mit einem Schonhammer in Position. (ABB. 9)

7 Setzen Sie die Anschlag-Feststellknöpfe zusammen mit den Vierkantmuttern durch den Anschlag. (ABB. 10).

8 Schieben Sie die Vierkantmuttern durch die Schlitze in der Basis. (ABB. 11).

5. Bedienungsanleitung

1 Stellen Sie sicher, dass die Bohrmaschine auf einer stabilen Oberfläche befestigt ist.

2 Überprüfen Sie, ob der Bohrer in gutem Zustand und fest im Bohrfutter sitzt.

3 Stellen Sie sicher, dass die richtige Drehzahl gewählt wurde – siehe Tabelle unten.

4 Stellen Sie die Höhe des Bohrkopfes auf die gewünschte Position ein, indem Sie den Bohrkopf-Feststellknopf lösen und dann den Hauptgriff drehen.

5 Stellen Sie sicher, dass das zu bohrende Material an der Basis festgeklemmt oder in einem Schraubstock gesichert ist.

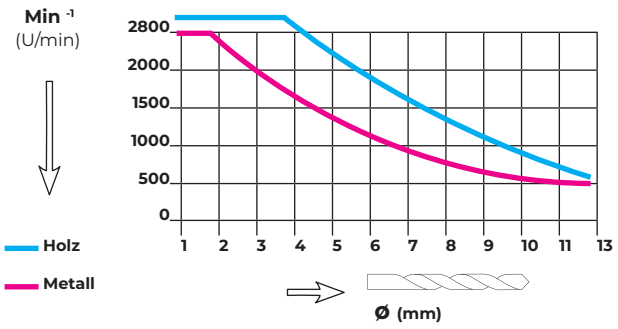

6. Wartung und Fehlerbehebung

- Reinigen Sie die Bohrmaschine nach jedem Gebrauch und entfernen Sie Staub.

Fehlerbehebung

Bohrer brennt an:

Falsche Geschwindigkeit: Geschwindigkeit ändern

Späne kommen nicht aus dem Loch: Bohrer häufig zurückziehen, um Späne zu entfernen

Stumpfer Bohrer: Bohrer nachschärfen

Vorschub zu langsam: Vorschub schnell genug, damit der Bohrer schneidet

Nicht geschmiert: Bohrer schmieren

Bohrer läuft vom Loch ab, Loch nicht rund:

Harte Holzmaserung oder Schneidspitzenlängen und/oder Winkel nicht gleich: Bohrer korrekt nachschärfen

Verbogener Bohrer: Bohrer ersetzen

Holz splittert an der Unterseite:

Kein „Unterlagsmaterial“ unter dem Werkstück: „Unterlagsmaterial“ verwenden

Werkstück löst sich von Hand:

Nicht richtig gestützt oder geklemmt: Werkstück stützen oder klemmen

Bohrer verklemmt sich im Werkstück:

Werkstück klemmt den Bohrer oder zu hoher Vorschubdruck: Werkstück stützen oder klemmen

Falsche Riemenspannung: Spannung einstellen

Übermäßiger Bohrerrundlauf oder Wackeln:

Verbogener Bohrer: Geraden Bohrer verwenden

Abgenutzte Spindellager: Lager ersetzen

Bohrer nicht richtig im Bohrfutter montiert: Bohrer richtig montieren

Bohrfutter nicht richtig montiert: Bohrfutter richtig montieren

Bohrfutter bleibt nicht an der Spindel, es fällt beim Versuch der Montage ab:

Schmutz, Fett oder Öl auf der konischen Innenfläche des Bohrfutters oder auf der konischen Oberfläche der Spindel: Stellen Sie sicher, dass alle Oberflächen frei von Staub und Fett sind.

7. Garantie und Support

Dieses Produkt wird durch eine 1-jährige eingeschränkte Garantie abgedeckt.

Die Garantie deckt Material- und Verarbeitungsfehler bei normalem Gebrauch ab.

Um Garantieansprüche geltend zu machen, bewahren Sie Ihren Kaufbeleg auf und wenden Sie sich an Ihr örtliches Geschäft.

Contenu de la ponceuse à bande et à bobine PD610BB

1. Informations de sécurité
2. Composants, caractéristiques
3. Spécifications
4. Installation et assemblage
5. Instructions d'utilisation
6. Entretien et dépannage
7. Garantie et assistance
8. Schéma éclaté/pièces (page 6)

1. Informations de sécurité



Lisez attentivement le manuel et les consignes de sécurité avant utilisation.



Le port d'une protection auditive est obligatoire.



Le port d'une protection oculaire est obligatoire.



Le port d'un masque anti-poussière est obligatoire.



Danger.

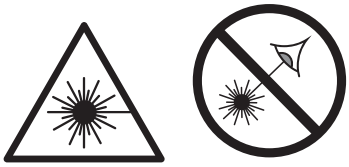

Attention ! Classification du laser : Classe 2.

Les symboles ci-dessus indiquent les procédures de sécurité à suivre lors de l'utilisation de cette machine.

- Familiarisez-vous avec toutes les instructions avant utilisation.
- Assurez-vous de connecter la perceuse à la bonne source d'alimentation.
- Débranchez l'appareil de la source d'alimentation avant d'effectuer des réglages.
- Inspectez le câble et la fiche pour vous assurer qu'ils ne sont pas endommagés. Faites-les réparer, si nécessaire, par une personne dûment qualifiée.
- Ne l'utilisez pas dans des conditions humides ou mouillées.
- Assurez-vous que les cheveux longs ou les vêtements ne peuvent pas être pris dans les pièces rotatives de la machine.
- Vérifiez que la vitesse est correcte pour l'opération prévue. Vérifiez que le foret est de la bonne taille et du bon type, et qu'il est correctement installé et serré dans le mandrin.
- Assurez-vous que tous les composants sont bien fixés avant de commencer le perçage.
- NE TENTEZ PAS d'effectuer une opération de perçage sur un matériau qui n'a pas été fixé à la table de la perceuse, que ce soit par un étau ou une pince.
- Retirez tous les outils (clé de mandrin, clés, etc.) qui ont pu être utilisés lors des opérations de réglage et rangez-les à leur place.
- NE RETIREZ JAMAIS les copeaux volants de la perceuse pendant qu'elle tourne.
- Assurez-vous de toujours utiliser des EPI (équipements de protection individuelle).
- Assurez-vous que la perceuse est fixée à une surface solide.
- Gardez vos mains éloignées des pièces en mouvement.
- Ne regardez pas directement le faisceau laser.
- N'ouvrez jamais le module laser.

2. Composants, caractéristiques

(FIG. 1-2)

A Tête de perçage
B Poignée, y compris l'entretoise
C Interrupteur Marche/Arrêt
D Mandrin
E Molette de vitesse variable
F Colonne, y compris la crémaillère
G Base
H Trou de fixation
I Guide de support
J Pince de maintien
K Interrupteur laser
L Boîtier moteur
M Butée de profondeur
N Bouton de verrouillage de la tête de perçage
O Ressort de rappel de la tête de perçage
P Câble d'alimentation
Q Clé de mandrin
R Poignée de verrouillage de la butée de profondeur

3. Spécifications

Tension nominale.	230 - 240V~ 50 Hz
Puissance nominale.	710W (S1*) 900 W (S6* 10%)
Vitesse à vide (tr/min).	500 - 2600 tr/min
Classe de protection.	II
Catégorie de protection.	IPXO
Mandrin.	B16 (1,5 mm - 13 mm)
Diamètre de perçage max. (selon la qualité du foret). Acier. Bois.	 13 mm 40 mm
Course de perçage.	70 mm
Distance entre le mandrin et la plaque de base. (sans outil fixé).	280 mm
Déport (Swing).	125 mm
Classe de laser	II
Longueur d'onde du laser.	650 mm
Puissance du laser.	< 1 mW
Poids (entièrement assemblé).	7,6 kg

4. Installation et assemblage

Retirez l'appareil de l'emballage et vérifiez qu'il n'est pas endommagé.

1 Faites glisser la pince de maintien sur la colonne (FIG. 3).

2 Fixez la colonne avec la tête de perçage à la base à l'aide des vis sans tête fournies (FIG. 4).

3 Fixez la poignée de perçage, y compris l'entretoise, à la tête de perçage à l'aide du boulon et de l'écrou fournis pour la maintenir en place (FIG. 5, 6).

4 Faites glisser la barre de butée de profondeur en place. (FIG. 7).

5 Installez le mandrin, assurez-vous que les cônes internes et externes sont propres et sans graisse. (FIG. 8).

6 Tapez légèrement sur le mandrin avec un maillet à embout souple pour le mettre en place. (FIG. 9)

7 Assemblez les boutons de verrouillage du guide à travers le guide, ainsi que les écrous carrés. (FIG. 10).

8 Faites glisser les écrous carrés à travers les fentes de la base. (FIG. 11).

5. Instructions d'utilisation

1 *Assurez-vous que la perceuse est fixée sur une surface stable.*

2 *Vérifiez que le foret est en bon état et qu'il est bien fixé dans le mandrin.*

3 *Assurez-vous que la vitesse de rotation correcte est sélectionnée - voir le tableau ci-dessous.*

4 *Ajustez la hauteur de la tête de perçage à la position souhaitée en déverrouillant le bouton de verrouillage de la tête de perçage, puis en tournant la poignée principale.*

5 *Assurez-vous que le matériau à percer est serré sur la base ou fixé dans un étau.*

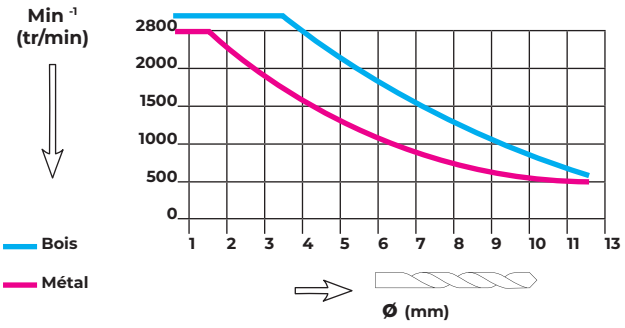

6. Entretien et dépannage

- Nettoyez la perceuse et enlevez la poussière après chaque utilisation.

Dépannage

Le foret brûle :

Vitesse incorrecte : Changez la vitesse

Copeaux ne sortant pas du trou : Retirez le foret fréquemment pour évacuer les copeaux

Foret émoussé : Aiguisez le foret

Vitesse d'avance trop lente : Avancez assez vite - laissez le foret couper.

Non lubrifié : Lubrifiez le foret.

Le foret s'écarte du trou, le trou n'est pas rond :

Grain dur dans le bois ou longueurs de pointes de coupe et/ou angles non égaux : Aiguisez correctement le foret.

Foret tordu : Remplacez le foret.

Éclats de bois sur la face inférieure :

Pas de "matériau de soutien" sous la pièce à usiner : Utilisez un "matériau de soutien".

La pièce à usiner se déchire de la main :

Non soutenue ou serrée correctement : Soutenez la pièce à usiner ou serrez-la.

Le foret se coince dans la pièce à usiner :

La pièce à usiner pince le foret ou pression d'avance excessive : Soutenez la pièce à usiner ou serrez-la.

Tension de courroie incorrecte : Ajustez la tension.

Faux-rond excessif ou oscillation du foret :

Foret tordu : Utilisez un foret droit.

Roulements de broche usés : Remplacez les roulements.

Foret mal installé dans le mandrin : Installez le foret correctement.

Mandrin mal installé : Installez le mandrin correctement.

Le mandrin ne reste pas fixé à la broche, il tombe lors de l'installation :

Saleté, graisse ou huile sur la surface conique intérieure du mandrin ou sur la surface conique de la broche : Assurez-vous que toutes les surfaces sont exemptes de poussière et de graisse.

7. Garantie et assistance

Ce produit est couvert par une garantie limitée d'un an.

La garantie couvre les défauts de matériaux et de fabrication dans des conditions d'utilisation normales.

Pour faire une demande de garantie, conservez votre reçu d'achat et contactez votre magasin local.

Contenuto della levigatrice a nastro e a bobina PD610BB

1. Informazioni sulla sicurezza
2. Componenti, caratteristiche
3. Specifiche tecniche
4. Configurazione e assemblaggio
5. Istruzioni per l'uso
6. Manutenzione e risoluzione dei problemi
7. Garanzia e supporto
8. Schema esploso/parti (pagina 6)

1. Informazioni sulla sicurezza



Leggere integralmente il manuale e le istruzioni di sicurezza prima dell'uso.



Indossare una protezione per le orecchie.



Indossare una protezione per gli occhi.



Indossare una maschera antipolvere.



Pericolo.

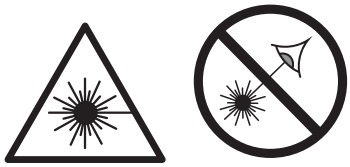

Attenzione! Classificazione laser: Classe 2.

I simboli sopra riportati indicano le corrette procedure di sicurezza da seguire quando si utilizza questa macchina.

- Prendere familiarità con tutte le istruzioni prima dell'uso.
- Assicurarsi di collegare il trapano alla fonte di alimentazione corretta.
- Scollegare l'apparecchio dalla fonte di alimentazione quando si effettuano regolazioni.
- Ispezionare il cavo e la spina per assicurarsi che non siano danneggiati. Se necessario, farli riparare da una persona adeguatamente qualificata.
- Non utilizzare in condizioni di umidità o bagnato.
- Assicurarsi che capelli lunghi o indumenti non possano impigliarsi nelle parti rotanti della macchina.
- Verificare che la velocità sia corretta per l'operazione prevista. Verificare che la punta del trapano sia della misura e del tipo corretti, e che sia correttamente montata e serrata nel mandrino.
- Assicurarsi che tutti i componenti siano saldamente bloccati in posizione prima di procedere con la foratura.
- NON tentare di eseguire alcuna operazione di foratura su materiale che non sia stato fissato al piano del trapano, sia con una morsa che con un morsetto.
- Rimuovere tutti gli attrezzi (chiave per mandrino, chiavi inglesi, ecc.) che potrebbero essere stati utilizzati nelle operazioni di impostazione e riporli nelle loro posizioni corrette.
- NON rimuovere MAI i trucioli volanti dal trapano mentre è in funzione.
- Assicurarsi di utilizzare sempre i DPI (dispositivi di protezione individuale).
- Assicurarsi che il trapano sia fissato a una superficie solida.
- Tenere le mani lontane dalle parti in movimento.
- Non guardare direttamente il raggio laser.
- Non aprire mai il modulo laser.

2. Componenti, caratteristiche

(FIG. 1 - 2)

A Testa del trapano
B Maniglia con spaziatore
C Interruttore On/Off
D Mandrino
E Selettore velocità variabile
F Colonna con cremagliera
G Base
H Foro di fissaggio
I Guida di supporto
J Morsetto di fissaggio
K Interruttore laser
L Alloggiamento del motore
M Fermo di profondità
N Pomello di blocco della testa del trapano
O Molla di ritorno della testa del trapano
P Cavo di alimentazione
Q Chiave del mandrino
R Maniglia di blocco del fermo di profondità

3. Specifiche tecniche

Tensione nominale.	230 - 240V~ 50 Hz
Potenza nominale.	710W (S1*) 900 W (S6* 10%)
Velocità a vuoto.	500 - 2600 giri/min
Classe di protezione.	II
Categoria di protezione.	IPXO
Mandrino.	B16 (1,5 mm - 13 mm)
Diametro di foratura max. (a seconda della qualità della punta). Acciaio. Legno.	 13 mm 40 mm
Corsa del trapano.	70 mm
Distanza tra mandrino e piastra di base. (senza accessorio per utensili).	280 mm
Oscillazione (Swing).	125 mm
Classe laser.	II
Lunghezza d'onda del laser.	650 mm
Potenza laser.	< 1 mW
Peso (completamente assemblato).	7,6 kg

4. Configurazione e assemblaggio

Rimuovere dall'imballaggio e verificare l'assenza di danni.

1 Far scorrere il morsetto di fissaggio sulla colonna (FIG. 3).

2 Fissare la colonna con la testa del trapano alla base con le viti a brugola in dotazione (FIG. 4).

3 Fissare la maniglia del trapano, incluso lo spaziatore, alla testa del trapano, utilizzando il bullone e il dado in dotazione per fissarla in posizione (FIG. 5, 6).

4 Far scorrere la barra del fermo di profondità in posizione. (FIG. 7).

5 Installare il mandrino, assicurandosi che i coni interni ed esterni siano puliti e privi di grasso. (FIG. 8).

6 Picchiettare leggermente il mandrino in posizione con un martello a faccia morbida. (FIG. 9).

7 Assemblare i pomelli di blocco del guida attraverso la guida insieme ai dadi quadrati. (FIG. 10).

8 Far scorrere i dadi quadrati attraverso le fessure nella base. (FIG. 11).

5. Istruzioni per l'uso

1 Assicurarsi che il trapano sia fissato a una superficie stabile.

2 Verificare che la punta del trapano sia in buone condizioni e saldamente montata nel mandrino.

3 Assicurarsi che sia selezionata la velocità di funzionamento corretta - vedere la tabella sottostante.

4 Regolare l'altezza della testa del trapano nella posizione desiderata sbloccando il pomello di blocco della testa del trapano e poi avvolgendo la maniglia principale.

5 Assicurarsi che il materiale da forare sia fissato alla base o bloccato in una morsa.

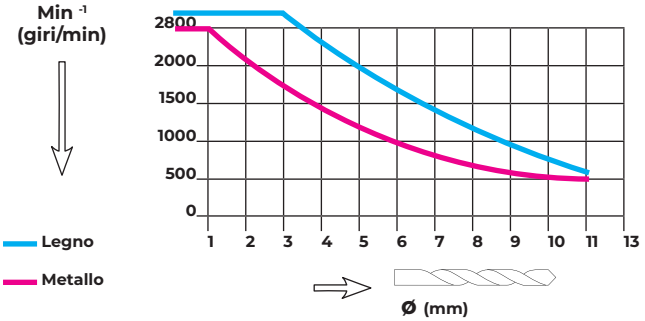

6. Manutenzione e risoluzione dei problemi

- Pulire il trapano e rimuovere la polvere dopo ogni uso.

Risoluzione dei problemi

La punta del trapano brucia:

Velocità errata: Cambiare la velocità

Trucioli non escono dal foro: Ritrarre frequentemente la punta del trapano per liberare i trucioli

Punta del trapano smussata: Affilare la punta del trapano

Avanzamento troppo lento: Avanzare abbastanza velocemente - permettere alla punta del trapano di tagliare.

Non lubrificato: Lubrificare la punta del trapano.

La punta del trapano si sposta dal foro, che non risulta rotondo:

Grana dura nel legno o punte di taglio e/o angoli non uguali: Affilare correttamente la punta del trapano.

Punta del trapano piegata: Sostituire la punta del trapano.

Schegge di legno sulla parte inferiore:

Nessun "materiale di supporto" sotto il pezzo: Utilizzare un "materiale di supporto".

Il pezzo si stacca dalla mano:

Non supportato o bloccato correttamente: Sostenere il pezzo o bloccarlo.

La punta del trapano si blocca nel pezzo:

Il pezzo stringe la punta del trapano o pressione di avanzamento eccessiva: Sostenere il pezzo o bloccarlo.

Tensione della cinghia non corretta: Regolare la tensione.

Eccessiva eccentricità o oscillazione della punta del trapano:

Punta del trapano piegata: Utilizzare una punta del trapano dritta.

Cuscinetti del mandrino usurati: Sostituire i cuscinetti.

Punta del trapano non installata correttamente nel mandrino: Installare la punta del trapano correttamente.

Mandrino non installato correttamente: Installare il mandrino correttamente.

Il mandrino non rimane attaccato al mandrino, cade quando si cerca di installarlo:

Sporcizia, grasso o olio sulla superficie conica interna del mandrino o sulla superficie conica del mandrino: Assicurarsi che tutte le superfici siano prive di polvere e grasso.

7. Garanzia e supporto

Questo prodotto è coperto da una garanzia limitata di 1 anno.

La garanzia copre i difetti di materiali e di fabbricazione in condizioni di uso normale.

Per richiedere la garanzia, conservare la ricevuta d'acquisto e contattare il proprio negozio locale.

Contenido de la Lijadora de Banda y Tambor PD610BB

1. Información de seguridad
2. Componentes, características
3. Especificaciones
4. Configuración y montaje
5. Instrucciones de uso
6. Mantenimiento y solución de problemas
7. Garantía y soporte
8. Diagrama de despiece/piezas (página 6)

1. Información de seguridad



Lea completamente el manual y las instrucciones de seguridad antes de usar.



Se debe usar protección auditiva.



Se debe usar protección ocular.



Se debe usar una mascarilla antipolvo.



Peligro.





¡Atención! Clasificación láser: Clase 2.

Los símbolos anteriores indican los procedimientos de seguridad correctos para usar esta máquina.

- Familiarícese con todas las instrucciones antes de usar.
- Asegúrese de conectar el taladro a la fuente de alimentación correcta.
- Desconéctelo de la fuente de alimentación al realizar ajustes.
- Inspeccione el cable y el enchufe para asegurarse de que no estén dañados. Si es necesario, hágalos reparar por una persona debidamente cualificada.
- No lo use en condiciones de humedad o mojado.
- Asegúrese de que el cabello largo o la ropa no puedan quedar atrapados en las partes giratorias de la máquina.
- Verifique que la velocidad sea la correcta para la operación planificada. Verifique que la broca sea del tamaño y tipo correctos, y que esté correctamente colocada y apretada en el mandril.
- Asegúrese de que todos los componentes estén firmemente bloqueados en su lugar antes de realizar la perforación.
- NO intente realizar ninguna operación de perforación en material que no haya sido asegurado a la mesa del taladro, ya sea con una morsa o una abrazadera.
- Retire cualquier herramienta (llave de mandril, llaves inglesas, etc.) que pueda haber sido utilizada en las operaciones de configuración y guárdelas en sus posiciones de almacenamiento correctas.
- NUNCA retire los “hilos” de virutas volantes del taladro mientras está girando.
- Asegúrese de que siempre se utilicen EPP (Equipos de Protección Personal).
- Asegúrese de que el taladro esté fijado a una superficie sólida.
- Mantenga las manos alejadas de las partes en movimiento.
- No mire directamente al rayo láser.
- Nunca abra el módulo láser.

2. Componentes, características

(FIG. 1 - 2)

A Cabezal del taladro
B Mango con espaciador
C Interruptor de encendido/apagado
D Mandril
E Dial de velocidad variable
F Columna con cremallera
G Base
H Agujero de fijación
I Guía de soporte
J Abrazadera de sujeción
K Interruptor del láser
L Carcasa del motor
M Tope de profundidad
N Perilla de bloqueo del cabezal del taladro
O Resorte de retorno del cabezal del taladro
P Cable de alimentación
Q Llave del mandril
R Mango de bloqueo del tope de profundidad

3. Especificaciones

Tensión nominal.	230 - 240V~ 50 Hz
Potencia nominal.	710W (S1*) 900 W (S6* 10%)
Velocidad en vacío.	500 - 2600 rpm
Clase de protección.	II
Categoría de protección.	IPXO
Mandril.	B16 (1,5 mm - 13 mm)
Diámetro máximo de perforación. (dependiendo de la calidad de la broca).	
Acero.	13 mm
Madera.	40 mm
Recorrido del taladro.	70 mm
Distancia entre el mandril y la placa de base. (sin accesorio de herramienta).	280 mm
Oscilación (Swing).	125 mm
Clase de láser.	II
Longitud de onda del láser.	650 mm
Potencia del láser.	< 1 mW
Peso (totalmente ensamblado).	7,6 kg

4. Configuración y montaje

Retire del embalaje y verifique que no haya daños.

1 Deslice la abrazadera de sujeción sobre la columna (FIG. 3).

2 Fije la columna con el cabezal del taladro a la base con los tornillos prisioneros suministrados (FIG. 4).

3 Fije el mango del taladro, incluido el espaciador, al cabezal del taladro. Use el perno y la tuerca provistos para asegurarlo en su lugar (FIG. 5, 6).

4 Deslice la barra del tope de profundidad en su lugar. (FIG. 7).

5 Instale el mandril, asegúrese de que tanto los conos internos como externos estén limpios y sin grasa. (FIG. 8).

6 Golpee ligeramente el mandril en su lugar con un mazo de cara suave. (FIG. 9).

7 Monte las perillas de bloqueo de la guía a través de la guía junto con las tuercas cuadradas. (FIG. 10).

8 Deslice las tuercas cuadradas a través de las ranuras en la base. (FIG. 11).

5. Instrucciones de uso

1 Asegúrese de que el taladro esté asegurado a una superficie estable.

2 Verifique que la broca esté en buenas condiciones y firmemente colocada en el mandril.

3 Asegúrese de que se haya seleccionado la velocidad de funcionamiento correcta, consulte la tabla a continuación.

4 Ajuste la altura del cabezal del taladro a la posición deseada desbloqueando la perilla de bloqueo del cabezal del taladro y luego girando el mango principal.

5 Asegúrese de que el material a perforar esté sujeto a la base o asegurado en una morsa.

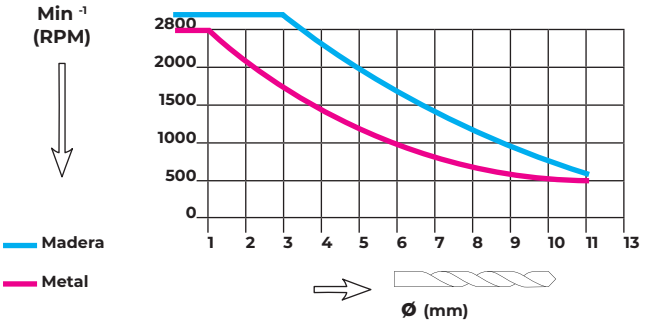

6. Mantenimiento y solución de problemas

- Limpie el taladro y quite el polvo después de cada uso.

Solución de problemas

La broca se quema:

Velocidad incorrecta: Cambie la velocidad

Los truciolos no salen del agujero: Retire la broca con frecuencia para limpiar los truciolos

Broca desafilada: Vuelva a afilar la broca

Alimentación demasiado lenta: Alimente lo suficientemente rápido, permita que la broca corte.

No lubricado: Lubrique la broca.

La broca se desvía del agujero, que no es redondo:

Veta dura en la madera o longitudes de las puntas de corte y/o ángulos no iguales: Afile la broca correctamente.

Broca doblada: Reemplace la broca.

Astillas de madera en la parte inferior:

No hay "material de respaldo" debajo de la pieza de trabajo: Use "material de respaldo".

La pieza de trabajo se suelta de la mano:

No está correctamente apoyada o sujeta: Apoye la pieza de trabajo o sujétela.

La broca se atasca en la pieza de trabajo:

La pieza de trabajo pellizca la broca o la presión de avance es excesiva: Apoye la pieza de trabajo o sujétela.

Tensión de la correa incorrecta: Ajuste la tensión.

Excesivo descentramiento o bamboleo de la broca:

Broca doblada: Use una broca recta.

Cojinetes del husillo desgastados: Reemplace los cojinetes.

Broca no instalada correctamente en el mandril: Instale la broca correctamente.

Mandril no instalado correctamente: Instale el mandril correctamente.

El mandril no se queda unido al husillo, se cae al intentar instalarlo:

Suciedad, grasa o aceite en la superficie cónica interior del mandril o en la superficie cónica del husillo: Asegúrese de que todas las superficies estén libres de polvo y grasa.

7. Garantía y soporte

Este producto está cubierto por una garantía limitada de 1 año.

La garantía cubre defectos en materiales y mano de obra bajo un uso normal.

Para reclamar la garantía, conserve su recibo de compra y contacte a su tienda local.

Inhoud van de PD610BB band- en komschuurmachine

1. Veiligheidsinformatie
2. Componenten, kenmerken
3. Specificaties
4. Installatie en montage
5. Gebruiksaanwijzing
6. Onderhoud en probleemoplossing
7. Garantie en ondersteuning
8. Explosietekening/onderdelen (pagina 6)

1. Veiligheidsinformatie



Lees voor gebruik de handleiding en veiligheidsinstructies volledig door.



Oorbescherming dient te worden gedragen.



Oogbescherming dient te worden gedragen.



Stofmasker dient te worden gedragen.



Gevaar.

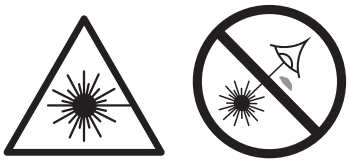

Let op! Laserclassificatie: Klasse 2.

De bovenstaande symbolen geven de juiste veiligheidsprocedures aan bij het gebruik van deze machine.

- Maak u voor gebruik vertrouwd met alle instructies.
- Zorg ervoor dat u de boormachine op de juiste stroombron aansluit.
- Koppel de machine los van de stroombron wanneer u aanpassingen maakt.
- Inspecteer de kabel en stekker om er zeker van te zijn dat geen van beide beschadigd is. Laat deze indien nodig repareren door een gekwalificeerd persoon.
- Gebruik de machine niet in natte of vochtige omstandigheden.
- Zorg ervoor dat lang haar of kleding niet verstrikt kan raken in de roterende onderdelen van de machine.
- Controleer of de snelheid correct is voor de geplande bewerking. Controleer of het boorbitje de juiste maat en het juiste type heeft, en of het correct is gemonteerd en vastgedraaid in de boorkop.
- Zorg ervoor dat alle onderdelen stevig vastzitten voordat u begint met boren.
- PROBEER GEEN enkele booroperatie uit te voeren op materiaal dat niet aan de boortafel is bevestigd, hetzij met een bankschroef of klem.
- Verwijder alle gereedschappen (boorkopsleutel, sleutels, enz.) die mogelijk zijn gebruikt bij de installatie en berg ze op de juiste manier op.
- Verwijder NOOIT “vliegende” spanen van de boor terwijl deze draait.
- Zorg ervoor dat PBM (Persoonlijke Beschermingsmiddelen) altijd worden gebruikt.
- Zorg ervoor dat de boormachine op een solide ondergrond is bevestigd.
- Houd uw handen uit de buurt van bewegende delen.
- Kijk niet direct in de laserstraal.
- Open nooit de lasermodule.

2. Componenten, kenmerken

(FIG. 1 - 2)

A Boorkop
B Handgreep inclusief afstandsstuk
C Aan/uit-schakelaar
D Boorkop
E Draaiknop voor variabele snelheid
F Kolom inclusief tandheugel
G Basis
H Bevestigingsgat
I Steunleuning
J Vasthoudklem
K Laserschakelaar
L Motorbehuizing
M Diepteaanslag
N Boorkopvergrendelingsknop
O Retourveer van de boorkop
P Stroomkabel
Q Boorkopsleutel
R Vergrendelingshendel voor de diepteaanslag

3. Specificaties

Nominale spanning.	230 - 240V~ 50 Hz
Nominaal vermogen.	710W (S1*) 900 W (S6* 10%)
Onbelast toerental.	500 - 2600 rpm
Beveiligingsklasse.	II
Beschermingscategorie.	IPXO
Boorkop.	B16 (1,5 mm - 13 mm)
Max. boordiameter. (afhankelijk van de kwaliteit van het boorbitje). Staal. Hout.	 13 mm 40 mm
Boorslag.	70 mm
Afstand tussen boorkop en vloerplaat. (zonder gereedschapsbevestiging).	280 mm
Uitslag (Swing).	125 mm
Laserklasse.	II
Lasergolflengte.	650 mm
Laservermogen.	< 1 mW
Gewicht (volledig gemonteerd).	7,6 kg

4. Installatie en montage

Verwijder uit de verpakking en controleer op schade.

1 Schuif de vasthoudklem op de kolom (FIG. 3).

2 Bevestig de kolom met de boorkop aan de basis met de meegeleverde stelschroeven (FIG. 4).

3 Bevestig de boorhendel inclusief het afstandsstuk aan de boorkop, gebruik de meegeleverde bout en moer om vast te zetten (FIG. 5, 6).

4 Schuif de stang van de diepteaanslag op zijn plaats. (FIG. 7).

5 Installeer de boorkop, zorg ervoor dat zowel de interne als externe conus schoon en vetvrij zijn. (FIG. 8).

6 Tik de boorkop voorzichtig op zijn plaats met een zachte hamer. (FIG. 9).

7 Monteer de vergrendelingsknoppen van de leuning door de leuning samen met de vierkante moeren. (FIG. 10).

8 Schuif de vierkante moeren door de sleuven in de basis. (FIG. 11).

5. Gebruiksaanwijzing

1 Zorg ervoor dat de boormachine op een stabiele ondergrond is bevestigd.

2 Controleer of het boorbitje in goede staat is en stevig in de boorkop is geplaatst.

3 Zorg ervoor dat de juiste werksnelheid is geselecteerd - zie onderstaande tabel.

4 Stel de hoogte van de boorkop in op de gewenste positie door de boorkopvergrendelingsknop te ontgrendelen en vervolgens aan de hoofdslinger te draaien.

5 Zorg ervoor dat het te boren materiaal is vastgeklemd aan de basis of is vastgezet in een bankschroef.

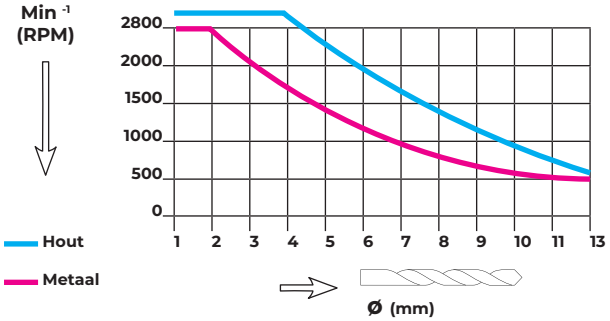

6. Onderhoud en probleemoplossing

- Maak de boormachine schoon en verwijder stof na elk gebruik.

Probleemoplossing

Boorbitje verbrandt:

Verkeerde snelheid: Wijzig de snelheid

Spanen komen niet uit het gat: Trek het boorbitje regelmatig terug om spanen te verwijderen

Bot boorbitje: Slijp het boorbitje opnieuw

Te langzame toevoer: Voer snel genoeg aan - laat het boorbitje snijden.

Niet gesmeerd: Smeer het boorbitje.

Boorbitje loopt van het gat af, gat is niet rond:

Harde nerf in hout of snijpuntlengtes en/of hoeken zijn niet gelijk: Slijp het boorbitje correct.

Gebogen boorbitje: Vervang het boorbitje.

Houtsplinters aan de onderkant:

Geen "ondersteunend materiaal" onder het werkstuk: Gebruik "ondersteunend materiaal".

Werkstuk scheurt los uit de hand:

Niet goed ondersteund of vastgeklemd: Ondersteun het werkstuk of klem het vast.

Boorbitje klemt in het werkstuk:

Werkstuk klemt het boorbitje of te hoge toevoerdruk: Ondersteun het werkstuk of klem het vast.

Onjuiste riemspanning: Pas de spanning aan.

Overmatige slingering of wiebelen van het boorbitje:

Gebogen boorbitje: Gebruik een recht boorbitje.

Versleten spil-lagers: Vervang de lagers.

Boorbitje niet correct geïnstalleerd in de boorkop: Installeer het boorbitje correct.

Boorkop niet correct geïnstalleerd: Installeer de boorkop correct.

Boorkop blijft niet vastzitten aan de spil, valt eraf bij het proberen te installeren:

Vuil, vet of olie op het conische binnenoppervlak van de boorkop of op het conische oppervlak van de spil: Zorg ervoor dat alle oppervlakken vrij zijn van stof en vet.

7. Garantie en ondersteuning

Dit product wordt gedekt door een beperkte garantie van 1 jaar.

De garantie dekt defecten in materialen en vakmanschap bij normaal gebruik.

Om aanspraak te maken op garantie, bewaar uw aankoopbon en neem contact op met uw plaatselijke winkel.

PD610BB bånd- og rullesliber indhold

1. Sikkerhedsinformation
2. Komponenter, funktioner
3. Specifikationer
4. Opsætning og montering
5. Brugsanvisning
6. Vedligeholdelse og fejlfinding
7. Garanti og support
8. Eksplosionstegning/dele (side 6)

1. Sikkerhedsinformation



Læs manualen og sikkerhedsinstruktionerne grundigt før brug.



Høreværn bør bæres.



Øjenbeskyttelse bør bæres.



Støvmaske bør bæres.



Fare.





Forsigtig! Laserklassificering: Klasse 2.

Symbolerne ovenfor vejleder om de korrekte sikkerhedsprocedurer ved brug af denne maskine.

- Gør dig bekendt med alle instruktioner før brug.
- Sørg for, at du tilslutter boret til den korrekte strømkilde.
- Frakobl fra strømkilden, når du foretager justeringer.
- Inspicér kablet og stikket for at sikre, at ingen af delene er beskadigede. Reparer, om nødvendigt, af en kvalificeret person.
- Brug det ikke under våde eller fugtige forhold.
- Sørg for, at langt hår eller tøj ikke kan blive fanget i de roterende dele af maskinen.
- Kontrollér, at hastigheden er korrekt for den planlagte operation. Kontrollér, at borepatronen er den korrekte størrelse og type, og at den er korrekt monteret og spændt fast i patronen.
- Sørg for, at alle komponenter er sikkert låst på plads, før der udføres boring.
- FORSØG IKKE at udføre en boreoperation på materiale, der ikke er fastgjort til borebordet, enten med en skruestik eller en klemme.
- Fjern eventuelle værktøjer (patronnøgle, skruenøgler osv.), der måtte være brugt ved opsætning, og anbring dem på deres korrekte opbevaringssteder.
- Fjern ALDRIG 'flyvende' spåner fra boret, mens det drejer.
- Sørg for, at der altid bruges personlige værnemidler (PPE).
- Sørg for, at boret er fastgjort til en solid overflade.
- Hold dine hænder væk fra bevægelige dele.
- Kig ikke direkte ind i laserstrålen.
- Åbn aldrig lasermodulet.

2. Komponenter, funktioner

(FIG. 1 - 2)

A Borehoved
B Håndtag inkl. afstandsstykke
C Tænd/sluk-kontakt
D Borepatron
E Drejeknap til variabel hastighed
F Søjle inkl. tandstang
G Base
H Fastgørelseshul
I Støttehegn
J Nedholdsklemme
K Laserkontakt
L Motorhus
M Dybdestop
N Borehovedlåseknap
O Borehoved-returfjeder
P Strømkabel
Q Patronnøgle
R Håndtag til dybdestop-lås

3. Specifikationer

Nominel spænding.	230 - 240V~ 50 Hz
Nominel effekt.	710W (S1*) 900 W (S6* 10%)
Ubelastet hastighed.	500 - 2600 omdr/min
Beskyttelsesklasse.	II
Beskyttelseskategori.	IPXO
Borepatron.	B16 (1,5 mm - 13 mm)
Maks. borediameter. (afhængig af borets kvalitet). Stål. Træ.	 13 mm 40 mm
Boreslag.	70 mm
Afstand mellem patron og bundplade. (uden værktøjsudstyr).	280 mm
Udhæng (Swing).	125 mm
Laserklasse.	II
Lasers bølgelængde.	650 mm
Lasereffekt.	< 1 mW
Vægt (fuldt samlet).	7,6 kg

4. Opsætning og montering

Fjern fra emballagen og kontroller for skader.

1 Skub nedholdsklemmen på søjlen (FIG. 3).

2 Fastgør søjlen med borehovedet til basen med de medfølgende sætskruer (FIG. 4).

3 Fastgør borehåndtaget inklusiv afstandsstykket til borehovedet, brug den medfølgende bolt og møtrik til at sikre det på plads (FIG. 5, 6).

4 Skub dybdestop-stangen på plads. (FIG. 7).

5 Installer patronen, sørg for, at både de interne og eksterne koniske overflader er rene og fri for fedt. (FIG. 8).

6 Bank let patronen på plads med en gummihammer. (FIG. 9).

7 Monter hegnets låseknopper gennem hegnet sammen med de firkantede møtrikker. (FIG. 10).

8 Skub de firkantede møtrikker gennem slidserne i basen. (FIG. 11).

5. Brugsanvisning

1 Sørg for, at boret er fastgjort til en stabil overflade.

2 Kontrollér, at borepatronen er i god stand og sidder sikkert fast i patronen.

3 Sørg for, at den korrekte kørehastighed er valgt - se diagrammet nedenfor.

4 Juster borehovedets højde til den ønskede position ved at låse borehovedlåseknappen op og derefter dreje på det primære håndtag.

5 Sørg for, at materialet, der skal bores, er fastspændt til basen eller sikret i en skruestik.

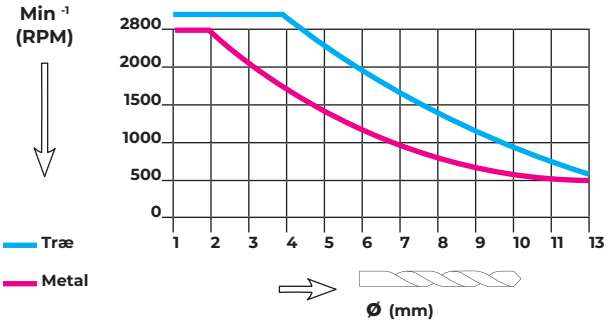

6. Vedligeholdelse og fejlfinding

- Rengør boret og fjern støv efter hver brug.

Fejlfinding

Borets spids brænder:

Forkert hastighed: Skift hastighed

Spåner kommer ikke ud af hullet: Træk borepatronen tilbage ofte for at fjerne spåner

Sløvt bor: Slib boret igen

For langsom fremføring: Fremfør hurtigt nok – lad boret skære.

Ikke smurt: Smør boret.

Boret leder ud af hullet, hullet er ikke rundt:

Hårdt korn i træet eller længder af skærespidser og/eller vinkler er ikke ens: Slib boret korrekt.

Bøjet bor: Udskift boret.

Træsplinter på undersiden:

Intet "backup-materiale" under emnet: Brug "backup-materiale".

Emnet rives løs fra hånden:

Ikke korrekt understøttet eller fastspændt: Understøt emnet eller spænd det fast.

Boret binder i emnet:

Emnet klemmer boret eller for stort fremføringstryk: Understøt emnet eller spænd det fast.

Forkert remspænding: Juster spændingen.

Overdreven slør eller slingren i boret:

Bøjet bor: Brug et lige bor.

Slidte spindlerlejer: Udskift lejerne.

Boret er ikke korrekt installeret i patronen: Installer boret korrekt.

Patronen er ikke korrekt installeret: Installer patronen korrekt.

Patronen vil ikke sidde fast på spindlen, den falder af, når man forsøger at installere den:

Snavs, fedt eller olie på den koniske indvendige overflade af patronen eller på spindlens koniske overflade: Sørg for, at alle overflader er fri for støv og fedt.

7. Garanti og support

Dette produkt er dækket af en 1-års begrænset garanti.

Garantien dækker defekter i materialer og håndværk under normal brug.

For at gøre krav på garantien, skal du beholde din købskvittering og kontakte din lokale butik.

PD610BB band- och rullslip innehåll

1. Säkerhetsinformation
2. Komponenter, funktioner
3. Specifikationer
4. Installation och montering
5. Bruksanvisning
6. Underhåll och felsökning
7. Garanti och support
8. Sprängskiss/delar (sida 6)

1. Säkerhetsinformation



Symbolerna ovan ger råd om korrekta säkerhetsprocedurer vid användning av denna maskin.

- Gör dig bekant med alla instruktioner före användning.
- Se till att du ansluter borren till rätt strömkälla.
- Koppla bort från strömkällan när du gör justeringar.
- Inspektera kabeln och kontakten för att säkerställa att ingen av dem är skadad. Låt dem vid behov repareras av en lämpligt kvalificerad person.
- Använd den inte under våta eller fuktiga förhållanden.
- Se till att långt hår eller kläder inte kan fastna i maskinens roterande delar.
- Kontrollera att hastigheten är korrekt för den planerade operationen. Kontrollera att borrspetsen har rätt storlek och typ, och att den är korrekt monterad och åtdragen i chucken.
- Se till att alla komponenter är ordentligt låsta på plats innan borrning utförs.
- FÖRSÖK INTE att utföra någon borrning på material som inte har säkrats vid borrbordet, antingen med ett skruvstycke eller en klämma.
- Ta bort alla verktyg (chucknyckel, skiftnycklar etc.) som kan ha använts vid uppsättningsoperationer och lägg undan dem på deras korrekta förvaringsplatser.
- TA ALDRIG bort “flygande” spånbuntar från borren medan den roterar.
- Se till att personlig skyddsutrustning (PPE) alltid används.
- Se till att borren är säkrad på en solid yta.
- Håll händerna borta från rörliga delar.
- Titta inte direkt in i laserstrålen.
- Öppna aldrig lasermodulen.

2. Komponenter, funktioner

(FIG. 1 - 2)

A	Borrhuvud	**J**	Nedhållsklämma
B	Handtag inkl. distans	**K**	Laserbrytare
C	På/Av-brytare	**L**	Motorhölje
D	Chuck	**M**	Djupstopp
E	Vred för variabel hastighet	**N**	Borrhuvudets låsknopp
F	Kolonn inkl. kuggstång	**O**	Borrhuvudets returfjäder
G	Bas	**P**	Strömkabel
H	Fästhål	**Q**	Chucknyckel
I	Stödanhåll	**R**	Handtag för djupstoppslås

3. Specifikationer

Märkspänning.	230 - 240V~ 50 Hz
Nominell effekt.	710W (S1*) 900 W (S6* 10%)
Tomgångshastighet.	500 - 2600 rpm
Skyddsklass.	II
Skyddskategori.	IPX0
Chuck.	B16 (1,5 mm - 13 mm)
Max. borrdiameter. (beroende på borrspetsens kvalitet). Stål. Trä.	 13 mm 40 mm
Borrslag.	70 mm
Avstånd mellan chuck och bottenplatta. (utan verktygsfäste).	280 mm
Svängradie (Swing).	125 mm
Laserklass.	II
Laser våglängd.	650 mm
Lasereffekt.	< 1 mW
Vikt (fullt monterad).	7,6 kg

4. Installation och montering

Ta bort från förpackningen och kontrollera om det finns skador.

1 Skjut nedhållsklämman på kolonnen (FIG. 3).

2 Fäst kolonnen med borrhuvudet på basen med de medföljande insexskruvarna (FIG. 4).

3 Fäst borrens handtag inklusive distansen på borrhuvudet, använd den medföljande bulten och muttern för att säkra på plats (FIG. 5, 6).

4 Skjut djupstoppstången på plats. (FIG. 7).

5 Installera chucken, se till att både de inre och yttre konerna är rena och fettfria. (FIG. 8).

6 Knacka lätt chucken på plats med en mjuk hammare. (FIG. 9).

7 Montera anhållets låsknoppar genom anhållet tillsammans med de fyrkantiga muttrarna. (FIG. 10).

8 Skjut de fyrkantiga muttrarna genom spåren i basen. (FIG. 11).

5. Bruksanvisning

1 Se till att borren är säkrad på en stabil yta.

2 Kontrollera att borrspetsen är i gott skick och säkert monterad i chucken.

3 Se till att rätt körhastighet är vald – se diagrammet nedan.

4 Justera borrhuvudets höjd till önskat läge genom att låsa upp borrhuvudets låsknopp och sedan veva på huvudhandtaget.

5 Se till att materialet som ska borras är fastklämt på basen eller säkrat i ett skruvstycke.

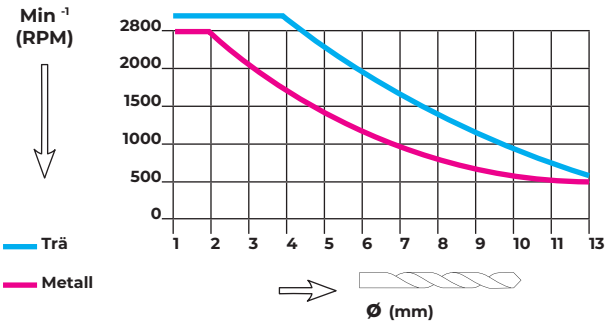

6. Underhåll och felsökning

- Rengör borren och ta bort damm efter varje användning.

Felsökning

Borrspetsen brinner:

Felaktig hastighet: Ändra hastigheten

Spånor kommer inte ut ur hålet: Dra tillbaka borrspetsen ofta för att rensa bort spånor

Slö borrspets: Slipa om borrspetsen

För långsam matning: Mata tillräckligt snabbt - låt borrspetsen skära.

Inte smord: Smörj borrspetsen.

Borrspetsen leder bort från hålet, hålet är inte runt:

Hård ådring i trä eller längderna på skärspetsarna och/eller vinklarna är inte lika: Slipa om borrspetsen korrekt.

Böjd borrspets: Byt ut borrspetsen.

Träflisor på undersidan:

Inget "stödmaterial" under arbetsstycket:
Använd "stödmaterial".

Arbetsstycket slits loss från handen:

Inte korrekt stöttat eller fastklämt:
Stötta arbetsstycket eller kläm fast det.

Borrspetsen binder i arbetsstycket:

Arbetsstycket klämmer borrspetsen eller för högt matningstryck: Stötta arbetsstycket eller kläm fast det.

Felaktig remspänning: Justera spänningen.

Överdrivet slag eller vobbel i borrspetsen:

Böjd borrspets: Använd en rak borrspets.

Slitna spindellager: Byt ut lagren.

Borrspetsen är inte korrekt installerad i chucken:
Installera borrspetsen korrekt.

Chuchen är inte korrekt installerad: Installera chucken korrekt.

Chuchen vill inte stanna kvar på spindeln, den faller av när man försöker installera den:

Smuts, fett eller olja på den koniska inre ytan av chucken eller på spindelns koniska yta:
Se till att alla ytor är fria från damm och fett.

7. Garanti och support

Denna produkt täcks av en begränsad 1-årig garanti.

Garantin täcker defekter i material och utförande vid normal användning.

För att göra anspråk på garantin, behåll ditt köpkvittot och kontakta din lokala butik.

Obsah pásové a vřetenové brusky PD610BB

1. Bezpečnostní informace
2. Součásti, vlastnosti
3. Specifikace
4. Nastavení a montáž
5. Návod k obsluze
6. Údržba a řešení problémů
7. Záruka a podpora
8. Rozložený diagram/díly (strana 6)

1. Bezpečnostní informace



Před použitím si plně přečtěte manuál a bezpečnostní pokyny.



Chrániče sluchu by se měly nosit.



Ochrana očí by se měla nosit.



Protiprachová maska by se měla nosit.



Nebezpečí.





Pozor! Klasifikace laseru: Třída 2.

Výše uvedené symboly udávají správné bezpečnostní postupy při používání tohoto stroje.

- Před použitím se seznamte se všemi pokyny.
- Ujistěte se, že vrtačku připojujete ke správnému zdroji napájení.
- Při provádění úprav odpojte od zdroje napájení.
- Zkontrolujte kabel a zástrčku, abyste se ujistili, že nejsou poškozené. V případě potřeby je nechte opravit vhodně kvalifikovanou osobou.
- Nepoužívejte ji ve vlhkých nebo mokrých podmínkách.
- Ujistěte se, že se do rotujících částí stroje nemohou zachytit dlouhé vlasy nebo oděv.
- Zkontrolujte, zda je rychlost správná pro plánovanou operaci, Zkontrolujte, zda je vrták správné velikosti a typu, je správně namontován a utažen ve sklíčidle.
- Ujistěte se, že jsou všechny součásti pevně a bezpečně zajištěny na místě před zahájením vrtání.
- NEPOKOUŠEJTE se provádět jakoukoli vrtací operaci na materiálu, který není zajištěn k vrtacímu stolu, buď pomocí svěráku nebo svorky.
- Odstraňte všechny nástroje (klíč od sklíčidla, klíče atd.), které mohly být použity při nastavování, a uložte je na jejich správná místa.
- NIKDY neodstraňujte „létající“ prameny třísek z vrtačky, když se otáčí.
- Ujistěte se, že se vždy používají osobní ochranné prostředky (OOP).
- Ujistěte se, že je vrtačka připevněna k pevnému povrchu.
- Udržujte ruce mimo pohybující se části.
- Nedívejte se přímo do laserového paprsku.
- Nikdy neotevírejte laserový modul.

2. Součásti, vlastnosti

(OBR. 1 - 2)

A Hlava vrtačky
B Rukojeť vč. distanční vložky
C Přepínač On/Off
D Sklíčidlo
E Ovládací knoflík proměnlivé rychlosti
F Sloupec vč. ozubeného hřebenu
G Základna
H Upevňovací otvor
I Podpěrné pravítko
J Upínací svorka
K Přepínač laseru
L Skříň motoru
M Hloubkový doraz
N Knoflík pro uzamčení hlavy vrtačky
O Návratová pružina hlavy vrtačky
P Napájecí kabel
Q Klíč na sklíčidlo
R Rukojeť pro uzamčení hloubkového dorazu

3. Specifikace

Jmenovité napětí.	230 - 240V~ 50 Hz
Jmenovitý výkon.	710W (S1*) 900 W (S6* 10%)
Volnoběžné otáčky.	500 - 2600 ot/min
Třída ochrany.	II
Kategorie ochrany.	IPXO
Sklíčidlo.	B16 (1,5 mm - 13 mm)
Max. průměr vrtání. (v závislosti na kvalitě vrtáku). Ocel. Dřevo.	 13 mm 40 mm
Zdvih vrtáku.	70 mm
Vzdálenost mezi sklíčidlem a základovou deskou. (bez nástavce na nástroj).	280 mm
Vyložení (Swing).	125 mm
Třída laseru.	II
Vlnová délka laseru.	650 mm
Výkon laseru.	< 1 mW
Hmotnost (plně sestavené).	7,6 kg

4. Nastavení a montáž

Vyjměte z obalu a zkontrolujte, zda nedošlo k poškození.

1 Nasuňte upínací svorku na sloupec (OBR. 3).

2 Připevněte sloupec s hlavou vrtačky k základně pomocí dodaných stavěcích šroubů (OBR. 4).

3 Připevněte rukojeť vrtačky včetně distanční vložky k hlavě vrtačky, použijte dodaný šroub a matici k zajištění na místě (OBR. 5, 6).

4 Nasuňte tyč hloubkového dorazu na místo. (OBR. 7).

5 Nainstalujte sklíčidlo, ujistěte se, že jsou vnitřní i vnější kužely čisté a bez mastnoty. (OBR. 8).

6 Lehce poklepejte na sklíčidlo měkkou paličkou, aby zapadlo na místo. (OBR. 9).

7 Sestavte knoflíky pro uzamčení pravítka skrz pravítko spolu se čtvercovými maticemi. (OBR. 10).

8 Nasuňte čtvercové matice skrz drážky v základně. (OBR. 11).

5. Návod k obsluze

1 Ujistěte se, že je vrtačka připevněna ke stabilnímu povrchu.

2 Zkontrolujte, zda je vrták v dobrém stavu a bezpečně upevněn ve sklíčidle.

3 Ujistěte se, že je zvolena správná provozní rychlost – viz tabulka níže.

4 Nastavte výšku hlavy vrtačky do požadované polohy odemknutím knoflíku pro uzamčení hlavy vrtačky a následným otáčením hlavní rukojeti.

5 Ujistěte se, že je materiál, který má být vrtán, upnut k základně nebo zajištěn ve svěráku.

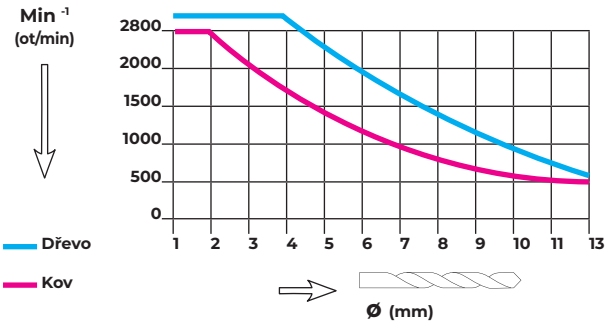

6. Údržba a řešení problémů

- Po každém použití vrtačku vyčistěte a odstraňte prach.

Řešení problémů

Vrták se pálí:

Nesprávná rychlost: Změňte rychlost

Třísky nevycházejí z otvoru: Vrták často vytahujte, abyste odstranili třísky

Tupý vrták: Vrták nabruste

Příliš pomalý posuv: Posouvejte dostatečně rychle - nechte vrták řezat.

Není mazáno: Namažte vrták.

Vrták se odchyluje od otvoru, který není kulatý:

Tvrdá léta ve dřevě nebo nerovnoměrné délky řezných špiček a/ nebo úhlů: Vrták správně nabruste.

Ohnutý vrták: Vrták vyměňte.

Štěpky dřeva na spodní straně:

Žádný „podpůrný materiál“ pod obrobkem:
Použijte „podpůrný materiál“.

Obrobek se uvolnil z ruky:

Není správně podepřen nebo upnut:
Podepřete obrobek nebo ho upněte.

Vrták se zadírá v obrobku:

Obrobek skřípne vrták nebo nadměrný tlak posuvu:
Podepřete obrobek nebo ho upněte.

Nesprávné napnutí řemene: Upravte napnutí.

Nadměrné házení nebo kolísání vrtáku:

Ohnutý vrták: Použijte rovný vrták.

Opotřebovaná ložiska vřetena: Vyměňte ložiska.

Vrták není správně nainstalován ve sklíčidle:
Vrták nainstalujte správně.

Sklíčidlo není správně nainstalováno:
Sklíčidlo nainstalujte správně.

Sklíčidlo nezůstane připevněno k vřetenu, spadne při pokusu o instalaci:

Špína, mastnota nebo olej na kuželové vnitřní ploše sklíčidla nebo na kuželové ploše vřetene:
Ujistěte se, že všechny povrchy jsou bez prachu a mastnoty.

7. Záruka a podpora

Na tento produkt se vztahuje 1letá omezená záruka.

Záruka se vztahuje na vady materiálu a zpracování při běžném používání.

Pro uplatnění záruky si uschovejte doklad o koupi a kontaktujte svého místního prodejce.

Zawartość szlifierki taśmowej i wrzecionowej PD610BB

1. Informacje dotyczące bezpieczeństwa
2. Komponenty, cechy
3. Specyfikacje
4. Ustawienie i montaż
5. Instrukcje obsługi
6. Konserwacja i rozwiązywanie problemów
7. Gwarancja i wsparcie
8. Schemat rozłożeniowy/części (strona 6)

1. Informacje dotyczące bezpieczeństwa



Przeczytaj dokładnie instrukcję obsługi i instrukcje bezpieczeństwa przed użyciem.



Należy nosić ochronę słuchu.



Należy nosić ochronę oczu.



Należy nosić maskę przeciwpyłową.



Niebezpieczeństwo.

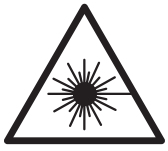



Uwaga! Klasa lasera: Klasa 2.

Powyższe symbole oznaczają prawidłowe procedury bezpieczeństwa podczas używania tej maszyny.

- Zapoznaj się ze wszystkimi instrukcjami przed użyciem.
- Upewnij się, że podłączasz wiertarkę do prawidłowego źródła zasilania.
- Odłącz od źródła zasilania podczas dokonywania regulacji.
- Sprawdź kabel i wtyczkę, aby upewnić się, że nie są uszkodzone. W razie potrzeby zleć naprawę odpowiednio wykwalifikowanej osobie.
- Nie używaj w mokrych lub wilgotnych warunkach.
- Upewnij się, że długie włosy lub ubranie nie mogą zostać wciągnięte w obracające się części maszyny.
- Sprawdź, czy prędkość jest odpowiednia do planowanej operacji. Sprawdź, czy wiertło ma odpowiedni rozmiar i typ, jest prawidłowo zamocowane i dokręcone w uchwycie.
- Upewnij się, że wszystkie komponenty są bezpiecznie zablokowane na swoim miejscu przed rozpoczęciem wiercenia.
- NIE próbuj wiercić w materiale, który nie został przymocowany do stołu wiertarki, za pomocą imadła lub zacisku.
- Usuń wszelkie narzędzia (klucz do uchwytu, klucze płaskie itp.), które mogły być używane podczas ustawiania, i odłóż je na swoje miejsce.
- NIGDY nie usuwaj „latających" wiórów z wiertarki, gdy jest włączona.
- Upewnij się, że zawsze używasz środków ochrony osobistej.
- Upewnij się, że wiertarka jest przymocowana do solidnej powierzchni.
- Trzymaj ręce z dala od ruchomych części.
- Nie patrz bezpośrednio w wiązkę lasera.
- Nigdy nie otwieraj modułu lasera.

2. Komponenty, cechy

(RYS. 1 - 2)

A Głowa wiertarki
B Uchwyt z podkładką
C Włącznik/Wyłącznik
D Uchwyt wiertarski
E Pokrętło zmiennej prędkości
F Kolumna z zębatką
G Podstawa
H Otwór mocujący
I Płot prowadzący
J Zacisk
K Włącznik lasera
L Obudowa silnika
M Ogranicznik głębokości
N Pokrętło blokady głowicy wiertarskiej
O Sprężyna powrotna głowicy wiertarskiej
P Kabel zasilający
Q Klucz do uchwytu
R Uchwyt blokady ogranicznika głębokości

3. Specyfikacje

Napięcie znamionowe.	230 - 240V~ 50 Hz
Moc znamionowa.	710W (S1*) 900 W (S6* 10%)
Prędkość bez obciążenia.	500 - 2600 obr/min
Klasa ochrony.	II
Kategoria ochrony.	IPXO
Uchwyt. (1.5 mm - 13 mm)	B16
Maks. średnica wiercenia. (w zależności od jakości wiertła). Stal. Drewno.	 13 mm 40 mm
Skok wiertła.	70 mm
Odległość między uchwytem a płytą podstawy. (bez mocowania narzędzia).	280 mm
Wysięg.	125 mm
Klasa lasera.	II
Długość fali lasera.	650 mm
Moc lasera.	< 1 mW
Waga (w pełni zmontowanej).	7.6 kg

4. Ustawienie i montaż

Wyjmij z opakowania i sprawdź, czy nie ma uszkodzeń.

1 Nasunąć zacisk na kolumnę (RYS. 3).

2 Przymocuj kolumnę z głowicą wiertarską do podstawy za pomocą dostarczonych wkrętów dociskowych (RYS. 4).

3 Przymocuj uchwyt wiertarki wraz z podkładką do głowicy wiertarskiej, użyj dostarczonej śruby i nakrętki do zabezpieczenia na miejscu (RYS. 5, 6).

4 Wsuń ogranicznik głębokości na miejsce. (RYS. 7).

5 Zainstaluj uchwyt wiertarski, upewnij się, że zarówno stożek wewnętrzny, jak i zewnętrzny są czyste i wolne od smaru. (RYS. 8).

6 Delikatnie wklep uchwyt wiertarski na miejsce za pomocą miękkiego młotka. (RYS. 9)

7 Zmontuj pokrętła blokujące płotu przez płot wraz z nakrętkami kwadratowymi. (RYS. 10).

8 Wsuń nakrętki kwadratowe przez szczeliny w podstawie. (RYS. 11).

5. Instrukcje obsługi

1 Upewnij się, że wiertarka jest przymocowana do stabilnej powierzchni.

2 Sprawdź, czy wiertło jest w dobrym stanie i bezpiecznie zamocowane w uchwycie.

3 Upewnij się, że wybrano prawidłową prędkość pracy – zobacz tabelę poniżej.

4 Dostosuj wysokość głowicy wiertarskiej do pożądanej pozycji, odblokowując pokrętło blokady głowicy wiertarskiej, a następnie obracając głównym uchwytem.

5 Upewnij się, że materiał do wiercenia jest przymocowany do podstawy lub zabezpieczony w imadle.

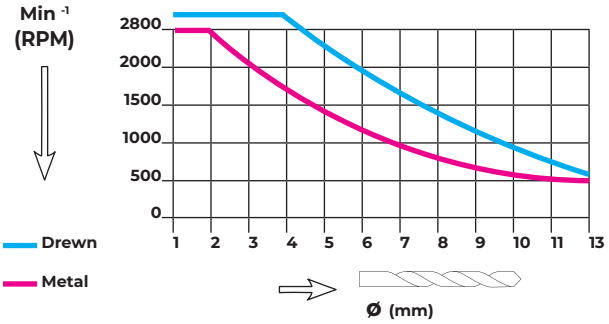

6. Konserwacja i rozwiązywanie problemów

- Wyczyść wiertarkę i usuń kurz po każdym użyciu.

Rozwiązywanie problemów

Wiertło przypala się:

Nieprawidłowa prędkość: Zmień prędkość

Wióry nie wychodzą z otworu:
Często wycofuj wiertło, aby usunąć wióry

Tępe wiertło: Ostrzenie wiertła

Zbyt wolny posuw:
Posuwaj wystarczająco szybko – pozwól wiertłu ciąć.

Nienasmarowane: Nasmaruj wiertło.

Wiertło zbacza z otworu, otwór nie jest okrągły:

Twarde włókna w drewnie lub długości końcówek tnących i/lub kąty nie są równe: Prawidłowo naostrzyć wiertło.

Wygięte wiertło: Wymień wiertło.

Drewno odpryskuje na spodniej stronie:

Brak „materiału podkładowego" pod obrabianym przedmiotem:
Użyj „materiału podkładowego".

Obrabiany przedmiot wyrwany z ręki

Niewłaściwie podparty lub zamocowany: Podeprzyj lub zamocuj obrabiany przedmiot.

Wiertło zacina się w obrabianym przedmiocie:

Obrabiany przedmiot ściska wiertło lub nadmierny nacisk posuwu: Podeprzyj lub zamocuj obrabiany przedmiot.

Niewłaściwe napięcie paska: Wyreguluj napięcie.

Nadmierne bicie lub drganie wiertła:

Wygięte wiertło: Użyj prostego wiertła.

Zużyte łożyska wrzeciona: Wymień łożyska.

Wiertło nie jest prawidłowo zainstalowane w uchwycie:
Prawidłowo zainstaluj wiertło.

Uchwyt wiertarski nie jest prawidłowo zainstalowany:
Prawidłowo zainstaluj uchwyt wiertarski.

Uchwyt wiertarski nie pozostaje przymocowany do wrzeciona, spada podczas próby instalacji:

Brud, smar lub olej na stożkowej powierzchni wewnętrznej uchwytu lub na stożkowej powierzchni wrzeciona:
Upewnij się, że wszystkie powierzchnie są wolne od kurzu i smaru.

7. Gwarancja i wsparcie

Ten produkt jest objęty 1-roczną ograniczoną gwarancją.

Gwarancja obejmuje wady materiałowe i wykonawcze przy normalnym użytkowaniu.

Aby zgłosić roszczenie gwarancyjne, zachowaj paragon zakupu i skontaktuj się z lokalnym sklepem.

PD610BB Lixadeira de Fita e Mandril Conteúdo

1. Informações de segurança
2. Componentes, características
3. Especificações
4. Configuração e montagem
5. Instruções de operação
6. Manutenção e resolução de problemas
7. Garantia e suporte
8. Diagrama explodido/peças (página 6)

1. Informações de segurança



Leia completamente o manual e as instruções de segurança antes de usar.



Deve ser usada proteção auditiva.



Deve ser usada proteção ocular.



Deve ser usada máscara contra poeira.



Perigo.





Atenção! Classificação do laser: Classe 2.

Os símbolos acima indicam os procedimentos de segurança corretos ao usar esta máquina.

- Familiarize-se com todas as instruções antes de usar.
- Certifique-se de que está a conectar a broca à fonte de alimentação correta.
- Desligue da fonte de alimentação ao fazer ajustes.
- Inspecione o cabo e a ficha para garantir que nenhum deles está danificado. Repare, se necessário, por uma pessoa devidamente qualificada.
- Não use em condições molhadas ou húmidas.
- Certifique-se de que cabelos compridos ou roupas não possam ser apanhados nas partes rotativas da máquina.
- Verifique se a velocidade está correta para a operação planeada, verifique se a broca tem o tamanho e tipo corretos, se está corretamente encaixada e apertada no mandril.
- Certifique-se de que todos os componentes estão firmemente travados no lugar antes de realizar a perfuração.
- NÃO TENTE realizar qualquer operação de perfuração em material que não tenha sido fixado à mesa da broca, seja por torno ou braçadeira.
- Remova todas as ferramentas (chave de mandril, chaves de boca, etc.), que possam ter sido usadas nas operações de configuração e guarde-as nos seus locais de arrumação corretos.
- NUNCA remova aparas 'voadoras' da broca enquanto ela estiver a girar.
- Certifique-se de que os EPIs (Equipamentos de Proteção Individual) são sempre usados.
- Certifique-se de que a broca está fixada a uma superfície sólida.
- Mantenha as mãos afastadas das peças móveis.
- Não olhe diretamente para o feixe de laser.
- Nunca abra o módulo de laser.

2. Componentes, características

(FIG. 1 - 2)

A Cabeça da broca
B Alça incl. espaçador
C Interruptor On/Off
D Mandril
E Seletor de velocidade variável
F Coluna incl. cremalheira
G Base
H Orifício de fixação
I Guia de suporte
J Braçadeira de retenção
K Interruptor do laser
L Caixa do motor
M Batente de profundidade
N Botão de trava da cabeça da broca
O Mola de retorno da cabeça da broca
P Cabo de alimentação
Q Chave do mandril
R Alça de trava do batente de profundidade

3. Especificações

Tensão nominal	230 - 240V~ 50 Hz
Potência nominal	710W (S1*) 900 W (S6* 10%)
Velocidades de marcha lenta	500 - 2600 rpm
Classe de proteção	II
Categoria de proteção	IPXO
Mandril	B16 (1,5 mm - 13 mm)
Máx. diâmetro de perfuração (dependendo da qualidade da broca) Aço Madeira	 13 mm 40 mm
Curso da broca	70 mm
Distância entre o mandril e a placa de base (sem acessório de ferramenta)	280 mm
Oscilação	125 mm
Classe do laser	II
Comprimento de onda do laser	650 mm
Potência do laser	< 1 mW
Peso (totalmente montado)	7,6 kg

4. Configuração e montagem

Remova da embalagem e verifique se há danos.

1 Deslize a braçadeira de retenção para a coluna (FIG. 3).

2 Fixe a coluna com a cabeça da broca à base com os parafusos de ajuste fornecidos (FIG. 4).

3 Fixe a alça da broca, incluindo o espaçador, à cabeça da broca, use o parafuso e a porca fornecidos para prender no lugar (FIG. 5, 6).

4 Deslize a barra de batente de profundidade para o lugar. (FIG. 7).

5 Instale o mandril, certifique-se de que as conetividades internas e externas estejam limpas e sem graxa. (FIG. 8).

6 Bata levemente o mandril no lugar com um martelo de face macia. (FIG. 9).

7 Monte os botões de trava do guia através do guia junto com as porcas quadradas. (FIG. 10).

8 Deslize as porcas quadradas pelas ranhuras na base. (FIG. 11).

5. Instruções de operação

1 Certifique-se de que a broca está fixada a uma superfície estável.

2 Verifique se a broca está em boas condições e bem encaixada no mandril.

3 Certifique-se de que a velocidade de funcionamento correta é selecionada – consulte a tabela abaixo.

4 Ajuste a altura da cabeça da broca para a posição desejada destravando o botão de trava da cabeça da broca e, em seguida, girando a alça principal.

5 Certifique-se de que o material a ser perfurado esteja preso à base ou fixado em um torno.

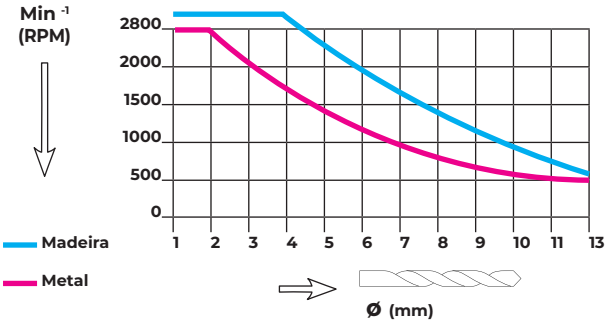

6. Manutenção e resolução de problemas

- Limpe a broca e remova o pó após cada uso.

Resolução de problemas

A broca queima:

Velocidade incorreta: Altere a velocidade.

As aparas não saem do furo:
Retraia a broca com frequência para limpar as aparas.

Broca cega: Afie a broca.

Alimentação muito lenta:
Alimente rápido o suficiente – permita que a broca corte.

Não lubrificada: Lubrifique a broca.

A broca não perfura um orifício redondo:

Grão duro na madeira ou o comprimento das pontas de corte e/ou ângulos não são iguais: Afie a broca corretamente.

Broca torta: Substitua a broca.

Madeira lasca na parte de baixo:

Não há "material de apoio" sob a peça de trabalho: Use "material de apoio".

Peça de trabalho solta da mão:

Não apoiada ou presa corretamente:
Apoie a peça de trabalho ou prenda-a.

A broca prende-se na peça de trabalho:

A peça de trabalho está a apertar a broca ou pressão de alimentação excessiva: Apoie a peça de trabalho ou prenda-a.

Tensão incorreta da correia: Ajuste a tensão.

Excesso de excentricidade da broca ou oscilação:

Broca torta: Use uma broca reta.

Rolamentos do fuso desgastados: Substitua os rolamentos.

A broca não está instalada corretamente no mandril:
Instale a broca corretamente.

O mandril não está instalado corretamente:
Instale o mandril corretamente.

O mandril não fica preso ao fuso, ele cai ao tentar instalá-lo:

Sujeira, graxa ou óleo na superfície interna cónica do mandril ou na superfície cónica do fuso:
Certifique-se de que todas as superfícies estejam livres de poeira e graxa.

7. Garantia e suporte

Este produto é coberto por uma garantia limitada de 1 ano.

A garantia cobre defeitos de materiais e mão de obra sob uso normal.

Para solicitar a garantia, guarde o seu comprovativo de compra e entre em contato com a sua loja local.

PD610BB Båndsander/Spindelsander Innhold

1. Sikkerhetsinformasjon
2. Komponenter, funksjoner
3. Spesifikasjoner
4. Oppsett og montering
5. Bruksanvisning
6. Vedlikehold og feilsøking
7. Garanti og support
8. Eksplodert diagram/deler (side 6)

1. Sikkerhetsinformasjon



Les hele manualen og sikkerhetsinstruksjonene før bruk.



Hørselvern skal brukes.



Øyebeskyttelse skal brukes.



Støvmaske skal brukes.



Fare.

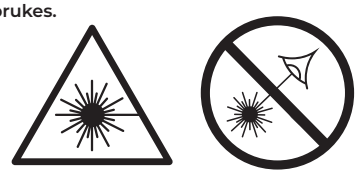

Forsiktig! Laserkategori: Klasse 2.

Symbolene ovenfor gir råd om korrekte sikkerhetsprosedyrer ved bruk av denne maskinen.

- Gjør deg kjent med alle instruksjoner før bruk.
- Sørg for at du kobler boremaskinen til riktig strømkilde.
- Koble fra strømkilden når du foretar justeringer.
- Inspiser kabelen og støpselet for å sikre at ingen av dem er skadet. Reparasjon, om nødvendig, skal utføres av en kvalifisert person.
- Ikke bruk den under våte eller fuktige forhold.
- Sørg for at langt hår eller klær ikke kan bli fanget i de roterende delene av maskinen.
- Kontroller at hastigheten er riktig for den planlagte operasjonen. Kontroller at borekronen har riktig størrelse og type, og at den er riktig montert og strammet i chucken.
- Sørg for at alle komponenter er godt låst på plass før boring utføres.
- IKKE forsøk å utføre noen boreoperasjon på materiale som ikke er festet til borebordet, enten med en skrustikke eller klemme.
- Fjern verktøy (chuck-nøkkel, skiftenøkler osv.) som kan ha blitt brukt under oppsettoperasjoner, og legg dem tilbake på sine riktige oppbevaringsplasser.
- Fjern ALDRI 'flygende' sponstråder fra boremaskinen mens den dreier.
- Sørg for at personlig verneutstyr (PPE) alltid brukes.
- Sørg for at boremaskinen er festet til en solid overflate.
- Hold hendene borte fra bevegelige deler.
- Ikke se direkte inn i laserstrålen.
- Åpne aldri lasermodulen.

2. Komponenter, funksjoner

(FIG. 1 - 2)

A Borehode
B Håndtak inkl. avstandsstykke
C På/Av-bryter
D Chuck
E Variabel hastighetsvelger
F Kolonne inkl. stativ
G Base
H Festehull
I Støttegjerde
J Holdeklemme
K Laserbryter
L Motorhus
M Dybdestopp
N Låseknapp for borehode
O Returfjær for borehode
P Strømkabel
Q Chuck-nøkkel
R Låsehåndtak for dybdestopp

3. Spesifikasjoner

Nominell spenning.	230 - 240V~ 50 Hz
Nominell effekt.	710W (S1*) 900 W (S6* 10%)
Tomgangshastigheter.	500 - 2600 rpm
Beskyttelsesklasse.	II
Beskyttelseskategori.	IPXO
Chuck.	B16 (1,5 mm - 13 mm)
Maks. borediameter. (avhengig av kvaliteten på borekronen). Stål. Tre.	 13 mm 40 mm
Boreslag.	70 mm
Avstand mellom chuck og gulvplate. (uten verktøyfeste).	280 mm
Sving.	125 mm
Laserkategori.	II
Laserbølgelengde.	650 mm
Lasereffekt.	< 1 mW
Vekt (fullt montert).	7,6 kg

4. Oppsett og montering

Fjern fra emballasjen og sjekk for skader.

1 Skyv holdeklemmen på kolonnen (FIG. 3).

2 Fest kolonnen med borehode til basen med de medfølgende settskruene (FIG. 4).

3 Fest borehåndtaket inkludert avstandsstykket til borehodet, bruk den medfølgende bolten og mutteren for å feste det på plass (FIG. 5, 6).

4 Skyv dybdestoppstangen på plass. (FIG. 7).

5 Installer chucken, sørg for at både innvendige og utvendige koniske overflater er rene og fri for fett. (FIG. 8).

6 Bank lett på chucken på plass med en myk hammer. (FIG. 9).

7 Monter gjerdelåseknappene gjennom gjerdet sammen med de firkantede mutrene. (FIG. 10).

8 Skyv de firkantede mutrene gjennom sporene i basen. (FIG. 11).

5. Bruksanvisning

1 Sørg for at boremaskinen er festet til en stabil overflate.

2 Kontroller at borekronen er i god stand og godt festet i chucken.

3 Sørg for at riktig driftshastighet er valgt – se tabellen nedenfor.

4 Juster borehodets høyde til ønsket posisjon ved å låse opp låseknappen for borehodet og deretter dreie på hovedhåndtaket.

5 Sørg for at materialet som skal bores, er klemt fast til basen eller festet i en skrustikke.

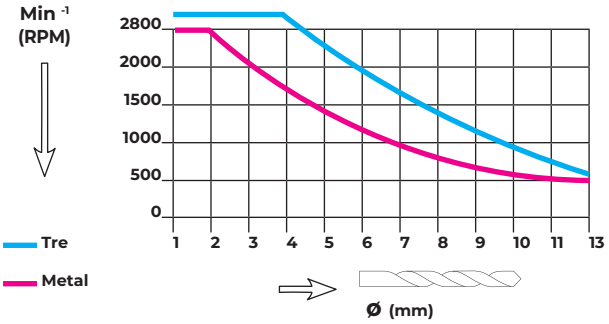

6. Vedlikehold og feilsøking

- Rengjør boremaskinen og fjern støv etter hver bruk.

Feilsøking

Borekrone brenner:

Feil hastighet: Endre hastighet.

Spon kommer ikke ut av hullet: Trekk borekronen tilbake ofte for å fjerne spon.

Sløv borekrone: Slip borekronen på nytt.

For langsom mating: Mat raskt nok – la borekronen kutte.

Ikke smurt: Smør borekronen.

Borekronen leder av hullet ikke er rundt:

Hardt korn i tre eller lengder av skjærespissene og/eller vinklene er ikke like: Slip borekronen korrekt på nytt.

Bøyd borekrone: Bytt ut borekronen.

Tre splinter på undersiden:

Ikke noe "støttemateriale" under arbeidsstykket:
Bruk "støttemateriale".

Arbeidsstykket revet løs fra hånden:

Ikke støttet eller klemt ordentlig:
Støtt arbeidsstykket eller klem det.

Borekronen binder seg i arbeidsstykket:

Arbeidsstykket klemmer borekronen eller for stort matetrykk:
Støtt arbeidsstykket eller klem det.

Feil beltestramming: Juster strammingen.

For stor utløp eller slingring av borekronen:

Bøyd borekrone: Bruk en rett borekrone.

Slitte spindellagre: Bytt lagre.

Borekronen er ikke riktig installert i chucken:
Installer borekronen riktig.

Chucken er ikke riktig installert: Installer chucken riktig.

Chucken vil ikke holde seg festet til spindelen, den faller av når du prøver å installere den:

Skitt, fett eller olje på den koniske indre overflaten av chucken eller på spindelens koniske overflate:
Sørg for at alle overflater er fri for støv og fett.

7. Garanti og support

Dette produktet dekkes av en 1-års begrenset garanti.

Garantien dekker feil i materialer og utførelse under normal bruk.

For å kreve garanti, ta vare på kjøpskvitteringen din og kontakt din lokale butikk.

PD610BB Hihna- ja tappihiomakone Sisältö

Turvallisuustiedot

Komponentit, ominaisuudet

Tekniset tiedot

Kokoaminen ja asennus

Käyttöohjeet

Huolto ja vianmääritys

Takuu ja tuki

Räjäytyskuva/osat (sivu 6)

1. Turvallisuustiedot



Lue käyttöopas ja turvallisuusohjeet kokonaan ennen käyttöä.



Kuulosuojaimia tulee käyttää.



Silmäsuojaimia tulee käyttää.



Pölysuojainta tulee käyttää.



Vaara.

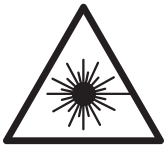



Varoitus! Laserin luokitus: Luokka 2.

Yllä olevat symbolit neuvovat oikeat turvatoimenpiteet tätä konetta käytettäessä.

Tutustu kaikkiin ohjeisiin ennen käyttöä.

- Varmista, että kytket poran oikeaan virtalähteeseen.
- Irrota virtalähteestä säätöjen tekemisen aikana.
- Tarkasta kaapeli ja pistoke varmistaaksesi, että kumpikaan ei ole vaurioitunut. Korjauksen saa suorittaa tarvittaessa asianmukaisesti pätevä henkilö.
- Älä käytä märissä tai kosteissa olosuhteissa.
- Varmista, että pitkät hiukset tai vaatteet eivät voi takertua koneen pyöriviin osiin.
- Tarkista, että nopeus on oikea aiottuun toimenpiteeseen, tarkista, että poranterä on oikean kokoinen ja tyyppinen, ja että se on oikein asennettu ja kiristetty istukkaan.
- Varmista, että kaikki komponentit ovat tukevasti lukittu paikoilleen ennen porauksen suorittamista.
- ÄLÄ yritä suorittaa mitään poraustoimenpiteitä materiaalille, jota ei ole kiinnitetty porapöytään joko ruuvipenkillä tai puristimella.
- Poista kaikki työkalut (istukka-avain, jakoavaimet jne.), joita on saatettu käyttää asennustoimenpiteissä, ja laita ne takaisin oikeisiin säilytyspaikkoihinsa.
- ÄLÄ KOSKAAN poista 'lentäviä' lastuja porasta sen pyöriessä.
- Varmista, että henkilökohtaisia suojavarusteita (PPE) käytetään aina.
- Varmista, että pora on kiinnitetty tukevaan pintaan.
- Pidä kädet etäällä liikkuvista osista.
- Älä katso suoraan lasersäteeseen.
- Älä koskaan avaa lasermoduulia.

2. Komponentit, ominaisuudet

(KUVA 1 - 2)

A Porapää
B Kahva sis. välike
C Virtakytkin
D Istukka
E Säädettävä nopeusvalitsin
F Pylväs sis. hammastanko
G Jalusta
H Kiinnitysreikä
I Tukiohjaus
J Pidätinpuristin
K Laserkytkin
L Moottorikotelo
M Syvyysrajoitin
N Porapään lukitusnuppi
O Porapään palautusjousi
P Virtajohto
Q Istukka-avain
R Syvyysrajoittimen lukitusvarsi

3. Tekniset tiedot

Nimellisjännite	230 - 240V~ 50 Hz
Nimellisteho	710W (S1*)
	900 W (S6* 10%)
Tyhjäkäyntinopeudet	500 - 2600 rpm
Suojausluokka	II
Suojausluokka	IPXO
Istukka	B16 (1,5 mm - 13 mm)
Maks. poraushalkaisija (poranterän laadusta riippuen)	
Teräs	13 mm
Puu	40 mm
Poran isku	70 mm
Etäisyys istukan ja pohjalevyn välillä (ilman työkalulisäystä)	280 mm
Kääntö	125 mm
Laserluokka	II
Laseraallonpituus	650 mm
Laserteho	< 1 mW
Paino (täysin koottuna)	7,6 kg

4. Kokoaminen ja asennus

1. Ota pois pakkauksesta ja tarkasta vaurioiden varalta.
2. Liu'uta pidätinpuristin pylvääseen (KUVA 3).
3. Kiinnitä pylväs porapäällä jalustaan mukana toimitetuilla kuusioruuvilla (KUVA 4).
4. Kiinnitä poran kahva sisältäen välikkeen porapäähän, käytä mukana toimitettua pulttia ja mutteria varmistaaksesi paikalleen (KUVA 5, 6).
5. Liu'uta syvyysrajoitin tanko paikalleen. (KUVA 7).
6. Asenna istukka, varmista, että sekä sisä- että ulkopuoliset kartiot ovat puhtaita ja rasvattomia. (KUVA 8).
7. Napauta istukkaa kevyesti paikalleen pehmeäpäisellä vasaralla. (KUVA 9).
8. Kokoa ohjaimen lukitusnupit ohjaimen läpi yhdessä neliömutterien kanssa. (KUVA 10).
9. Liu'uta neliömutterit jalustan aukkojen läpi. (KUVA 11).

5. Käyttöohjeet

1. Varmista, että pora on kiinnitetty vakaaseen pintaan.
2. Tarkista, että poranterä on hyvässä kunnossa ja tukevasti kiinnitetty istukkaan.
3. Varmista, että oikea käyttönepeus on valittu – katso taulukko alla.
4. Säädä porapään korkeus haluttuun asentoon avaamalla porapään lukitusnuppi ja kiertämällä sitten pääkahvaa.
5. Varmista, että porattava materiaali on puristettu jalustaan tai kiinnitetty ruuvipenkkiin.

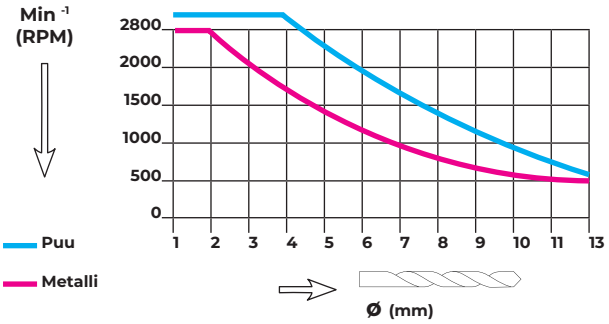

6. Huolto ja vianmääritys

- Puhdista pora ja poista pöly jokaisen käytön jälkeen.

Vianmääritys

Poranterä palaa:

Väärä nopeus: Vaihda nopeutta.

Lastut eivät tule ulos reiästä:
Vedä poranterää usein takaisin lastujen puhdistamiseksi.

Tylsä poranterä: Teroita poranterä uudelleen.

Syöttö liian hidasta:
Syötä riittävän nopeasti – anna poranterän leikata.

Ei voideltu: Voitele poranterä.

Poranterä ei tee pyöreää reikää:

Kovaa syytä puussa tai leikkuukärkien pituudet ja/tai kulmat eivät ole samat: Teroita poranterä oikein uudelleen.

Taipunut poranterä: Vaihda poranterä.

Puu hajoaa alapuolelta:

Ei "taustamateriaalia" työkappaleen alla:
Käytä "taustamateriaalia".

Työkappale revittiin irti kädestä:

Ei tuettu tai kiinnitetty kunnolla:
Tue työkappaletta tai kiinnitä se.

Poranterä juuttuu työkappaleeseen:

Työkappale puristaa poranterää tai liiallinen syöttöpaine: Tue työkappaletta tai kiinnitä se.

Väärä hihnan kireys: Säädä kireyttä.

Liiallinen poranterän heitto tai heiluminen:

Taipunut poranterä: Käytä suoraa poranterää.

Kuluneet karan laakerit: Vaihda laakerit.

Poranterä ei ole kunnolla asennettu istukkaan: Asenna poranterä kunnolla.

Istukka ei ole kunnolla asennettu: Asenna istukka kunnolla.

Istukka ei pysy kiinni karassa, se putoaa yritettäessä asentaa sitä:

Likainen, rasva tai öljy istukan kartiomaisella sisäpinnalla tai karan kartiomaisella pinnalla:
Varmista, että kaikki pinnat ovat puhtaita pölystä ja rasvasta.

7. Takuu ja tuki

Tällä tuotteella on 1 vuoden rajoitettu takuu.

Takuu kattaa materiaali- ja valmistusvirheet normaalissa käytössä.

Takuuvaatimuksen esittämiseksi säilytä ostokuitti ja ota yhteyttä paikalliseen myymälääsi.

PD610BB Beltabobbi-slípivél Innihald

1. Öryggisupplýsingar
2. Íhlutir, eiginleikar
3. Tæknilýsing
4. Uppsetning og samsetning
5. Notkunarleiðbeiningar
6. Viðhald og bilanaleit
7. Ábyrgð og stuðningur
8. Sprungið skýringarmynd/hlutar (bls. 6)

1. Öryggisupplýsingar



Lestu alla handbókina og öryggisleiðbeiningar fyrir notkun.



Hlífar fyrir eyru skulu notaðar.



Augnhlífar skulu notaðar.



Rykgríma skal notuð.



Hætta.





Varúð! Laserflokkun: Flokkur 2.

Táknin hér að ofan gefa ráðleggingar um réttar öryggisráðstafanir við notkun þessarar vélar.

Kynntu þér allar leiðbeiningar fyrir notkun.

- Gakktu úr skugga um að þú tengir borvélina við réttan aflgjafa.
- Aftengdu aflgjafann þegar þú gerir stillingar.
- Skoðaðu snúruna og stinga til að tryggja að hvorugt sé skemmt. Ef þörf er á viðgerð, skal hún gerð af hæfum aðila.
- Ekki nota í blautum eða röku umhverfi.
- Gakktu úr skugga um að sítt hár eða föt geti ekki fest sig í snúningshlutum vélarinnar.
- Athugaðu hvort hraðinn sé réttur fyrir fyrirhugaða aðgerð, athugaðu að boroddurinn sé af réttri stærð og gerð, og að hann sé rétt festur og hertur í borhaldaranum.
- Gakktu úr skugga um að allir íhlutir séu tryggilega læstir á sínum stað áður en borun er framkvæmd.
- EKKI reyna að framkvæma borun á efni sem hefur ekki verið fest við borborðið, annaðhvort með skrúfstykki eða klemmu.
- Fjarlægðu öll verkfæri (borhaldara-lykil, skiptilyklar o.s.frv.), sem kann að hafa verið notuð við uppsetningu, og settu þau aftur á rétta geymslustaði.
- Fjarlægðu ALDREI 'fljúgandi' spænir úr borvélinni meðan hún er í gangi.
- Gakktu úr skugga um að persónuhlífar séu alltaf notaðar.
- Gakktu úr skugga um að borvélin sé fest við traustan flöt.
- Haltu höndum þínum frá hreyfanlegum hlutum.
- Ekki horfa beint í lasergeislann.
- Aldrei opna lasereininguna.

2. Íhlutir, eiginleikar

(MYND 1 - 2)

A Borhaus
B Handfang innifalinn millistykki
C Kveikja/Slökkva rofi
D Borhaldari
E Breytileg hraðastilling
F Súla innifalin rekki
G Botnplata
H Festingarholur
I Stuðningsgirðing
J Haltuklemma
K Laserrofi
L Mótorhús
M Dýptarstopp
N Lásarhnappur fyrir borhaus
O Endurkomufjöður borhauss
P Rafmagnssnúra
Q Borhaldara-lykill
R Lásarhandfang fyrir dýptarstopp

3. Tæknilýsing

Málspenna.	230 - 240V~ 50 Hz
Málflutningsorka.	710W (S1*) 900 W (S6* 10%)
Óhlaðnar snúningshraðar.	500 - 2600 rm
Verndarflokkur.	II
Verndarflokkur.	IPXO
Borhaldari.	B16 (1,5 mm - 13 mm)
Hámarksborþvermál. (fer eftir gæðum boroddsins). Stál. Viður.	 13 mm 40 mm
Borslag.	70 mm
Fjarlægð milli borhaldara og gólfplötu. (án verkfærafestingar).	280 mm
Sveifla.	125 mm
Laserflokkur.	II
Lasarbylgjulengd.	650 mm
Lasarafl.	< 1 mW
Þyngd (fullsamsett).	7,6 kg

4. Uppsetning og samsetning

Taktu úr umbúðum og athugaðu hvort það sé skemmt.

1 Renndu haldaklemmunni á súluna (MYND 3).

2 Festu súluna með borhausnum við botnplötuna með meðfylgjandi settskrúfum (MYND 4).

3 Festu borhandfangið, þar á meðal millistykkið, við borhausinn, notaðu boltann og hnetuna sem fylgja með til að festa á sinn stað (MYND 5, 6).

4 Renndu dýptarstoppstönginni á sinn stað. (MYND 7).

5 Settu borhaldarann, vertu viss um að bæði innri og ytri keilurnar séu hreinar og lausar við fitu. (MYND 8).

6 Bankið létt á borhaldarann á sinn stað með mjúkum höfði. (MYND 9).

7 Samsettu læsihnappana fyrir girðinguna í gegnum girðinguna ásamt ferningshnetunum. (MYND 10).

8 Renndu ferningshnetunum í gegnum raufurnar á botninum. (MYND 11).

5. Notkunarleiðbeiningar

1 Gakktu úr skugga um að borvélin sé fest við traustan flöt.

2 Athugaðu að boroddurinn sé í góðu ástandi og vel festur í borhaldaranum.

3 Gakktu úr skugga um að réttur keyrsluhraði sé valinn – sjá töfluna hér að neðan.

4 Stilltu hæð borhaussins í viðkomandi stöðu með því að opna lásarhnappinn á borhausnum og snúa síðan aðalhandfanginu.

5 Gakktu úr skugga um að efnið sem á að bora sé klemmt við botnplötuna eða fest í skrúfstykki.

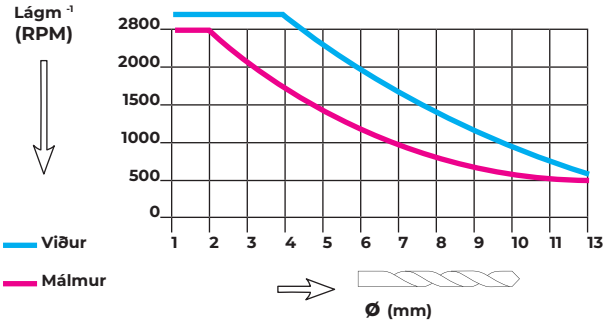

6. Viðhald og bilanaleit

- Hreinsaðu borvélina og fjarlægðu ryk eftir hverja notkun.

Bilanaleit

Boroddur brennur:

Rangur hraði: Breyttu hraðanum.

Spænir koma ekki út úr holunni: Dragðu boroddinn oft til baka til að hreinsa spænina.

Sljór boroddur: Brýndu boroddinn aftur.

Fóðrun of hæg: Fóðraðu nógu hratt - leyfðu boroddinum að skera.

Ekki smurð: Smurðu boroddinn.

Boroddur leiðir af sér, holan ekki kringlótt:

Harður kjarni í viðnum eða lengd skurðaroddanna og/eða hornin ekki jöfn: Brýndu boroddinn rétt aftur.

Beygður boroddur: Skiptu um borodd.

Viður flísar á neðri hliðinni:

Ekkert „stuðningsefni“ undir vinnustykkinu:
Notaðu „stuðningsefni“.

Vinnustykki losnar úr hendinni:

Ekki stutt eða klemmt rétt: Styðja vinnustykkið eða klemma það.

Boroddurinn festist í vinnustykkinu:

Vinnustykkið klemmir boroddinn eða of mikill fóðrunarþrýstingur: Styðja vinnustykkið eða klemma það.

Óviðeigandi spenna á belti: Stilltu spennuna.

Of mikill út-snúningur eða veifur á boroddinum:

Beygður boroddur: Notaðu beinan borodd.

Slitnir spindla-legur: Skiptu um legur.

Boroddurinn ekki rétt settur í borhaldarann:
Settu boroddinn rétt í.

Borhaldarinn ekki rétt settur í: Settu borhaldarann rétt í.

Borhaldarinn festist ekki við spindilinn, hann dettur af þegar reynt er að setja hann í:

Óhreinindi, fita eða olía á hallandi innra yfirborði borhaldarans eða á hallandi yfirborði spindilsins:
Gakktu úr skugga um að allir fletir séu lausir við ryk og fitu.

7. Ábyrgð og stuðningur

Þessi vara er tryggð með 1 árs takmarkaðri ábyrgð.

Ábyrgðin nær til galla í efnum og vinnu undir venjulegum notkunarskilyrðum.

Til að krefjast ábyrgðar, skaltu geyma kaupkvittun þína og hafa samband við staðbundna verslun þína.

PERFORM.



The packaging is suitable for recycling.
Please dispose of it in a responsible manner.



EU Countries Only

Do not dispose of electric tools together with household waste material.
By law they must be collected and recycled separately.